4-666-478-**13**(1)

AIT Library

クイックスタートガイド Page 4 JP

Quick Start Guide Page 10 GB

快速入门指南 Page 16 CS

快速開始指南 Page 21 CT

Mode d’emploi Page 26 FR

Gebrauchsanweisung Seite 32 DE

Manual de instrucciones página 38 ES

お買い上げいただきありがとうございます。

⚠警告 電気製品は安全のための注意事項を守らないと、
火災や人身事故になることがあります。

この取扱説明書には、事故を防ぐための重要な注意事項と製品の取り扱いかたを示してあります。**この取扱説明書をよくお読みのうえ**、製品を安全にお使いください。お読みになったあとは、いつでも見られるところに必ず保管してください。

LIB-81

INFORMATION

You are cautioned that any changes or modifications not expressly approved in this manual could void your authority to operate this equipment.

WARNING

To reduce the risk of fire or electric shock, do not expose this apparatus to rain or moisture.
To avoid electrical shock, do not open the cabinet. Refer servicing to qualified personnel only.

Caution

The mains plug on this equipment must be used to disconnect mains power.
Please ensure that the socket outlet is installed near the equipment and shall be easily accessible.

Notice

Use the power cord set approved by the appropriate testing organization for the specific countries where this unit is to be used.

WARNING

Before performing any installation or maintenance procedures, be sure that the library power switch is in the off position and that the power cord is disconnected from the library.

WARNING

The standalone library weighs around 13.5 kg. At least 2 people are needed to move or lift the library. Make sure you install the rack-mount library in the lowest possible location in the rack. For best results, use a rack with extension support legs.

INFORMATION

This equipment has been tested and found to comply with the limits for a Class B digital device, pursuant to Part 15 of the FCC Rules. These limits are designed to provide reasonable protection against harmful interference in a residential installation. This equipment generates, uses, and can radiate radio frequency energy and, if not installed and used in accordance with the instructions, may cause harmful interference to radio communications. However, there is no guarantee that interference will not occur in a particular installation. If this equipment does cause harmful interference to radio or television reception, which can be determined by turning the equipment off and on, the user is encouraged to try to correct the interference by one or more of the following measures:

- Reorient or relocate the receiving antenna.
- Increase the separation between the equipment and receiver.
- Connect the equipment into an outlet on a circuit different from that to which the receiver is connected.
- Consult the dealer or an experienced radio/TV technician for help.

All interface cables used to connect peripherals must be shielded in order to comply with the limits for a digital device pursuant to Subpart B of Part 15 of FCC Rules.

If you have any questions about this product, please contact your dealer.

Declaration of Conformity	
Trade Name:	SONY
Model No.:	LIB-81
Responsible Party:	Sony Electronics Inc.
Address:	16530 Via Esprillo San Diego, CA. 92127 U.S.A.
Telephone No.:	858-942-2230

This device complies with Part 15 of the FCC Rules. Operation is subject to the following two conditions:
(1) This device may not cause harmful interference, and
(2) This device must accept any interference received, including interference that may cause undesired operation.

ATTENTION

According to the EU Directives related to product safety, EMC and R&TTE the manufacturer of this product is Sony Corporation, 1-7-1 Konan Minato-ku Tokyo, 108-0075 Japan. The Authorised Representative is Sony Deutschland GmbH, Hedelfinger Strasse 61,70327 Stuttgart, Germany. For any service or guarantee matters please refer to the addresses given in separate service or guarantee documents.

AUFMERKSAMKEIT

Im Sinne der EU Richtlinien bezüglich Produktsicherheit, EMV und R&TTE ist Sony Corporation, 1-7-1 Konan Minato-ku Tokyo, 108-0075 Japan der Hersteller dieses Produktes. Bevollmächtigter ist Sony Deutschland GmbH, Hedelfinger Strasse 61,D-70327 Stuttgart. Für Service oder Garantieangelegenheiten wenden Sie sich bitte an die in separaten Service oder Garantiedokumenten angegebenen Adressen.

RoHS 指令（欧州環境規制）に対応済

European Union Restriction of Hazardous Substances Directive compliant.

Entspricht der Richtlinie der Europäischen Union zur Beschränkung der Verwendung gefährlicher Stoffe.

Für Kunden in Deutschland

Diese Ausrüstung erfüllt die Europäischen EMC-Bestimmungen für die Verwendung in folgender/folgenden Umgebung(en):

- Wohngegenden
- Gewerbegebiete
- Leichtindustriegebiete

(Diese Ausrüstung erfüllt die Bestimmungen der Norm EN55022, Klasse B.)

ACHTUNG

Zur Trennung vom Netz ist der Netzstecker aus der Steckdose zu ziehen, welche sich in der Nähe des Gerätes befinden muß und leicht zugänglich sein soll.

HINWEISE

- Maschinenlärminformations-Verordnung - 3. GPSGV, der höchste Schalldruckpegel beträgt 70 dB(A) oder weniger gemäss EN ISO 7779.
- Zum Netzanschluß dieses Gerätes ist eine geprüfte Leitung zu verwenden.
  Es sind die zutreffenden nationalen Errichtungs- und/oder Gerätebestimmungen zu beachten. (Für einen Nennstrom bis 6A)

Es ist eine geprüfte flexible PVC-ummantelte Leitung entsprechend IEC 60227 (H05VV-F 3G 0,75 mm^2 oder H05VVH2-F 3G 0,75 mm^2) zu verwenden. Andernfalls ist eine flexible Leitung aus synthetischem Gummi entsprechend IEC 60245 (Bauartkurzzeichen H05RR-F 3G 0,75 mm^2) zu verwenden.

Operating environment

Installation		Horizontal	
Temperature		10 °C to 35 °C	
Relative Humidity		20% to 80% (no condensation)	
Ratings	Input Voltage	100 V - 240 V	
	Frequency	50 / 60 Hz	
	Current	AIT-5 Model	55 W (Max)
		AIT-4 Model	55 W (Max)
		AIT-3 Ex Model	55 W (Max)
		AIT-3 Model	55 W (Max)
		AIT-2 Model	50 W (Max)
		AIT-1 Model	50 W (Max)
Mass		approx. 13.5 kg	

Betriebsumgebung

Installation		Horizontal	
Temperatur		10 °C bis 35 °C	
Relative Luftfeuchtigkeit		20% bis 80% (nicht kondensierend)	
Elektrische Daten	Eingangsspannung	100 V - 240 V	
	Frequenz	50 / 60 Hz	
	Strom	Modell AIT-5	55 W (max.)
		Modell AIT-4	55 W (max.)
		Modell AIT-3 Ex	55 W (max.)
		Modell AIT-3	55 W (max.)
		Modell AIT-2	50 W (max.)
		Modell AIT-1	50 W (max.)
Masse		ca. 13,5 kg	

LED Notice:

This product is classified as a CLASS 1 LED PRODUCT.

Bei diesem Laufwerk handelt es sich um ein LED-Produkt der Klasse 1.

The LED of the barcode reader incorporated inside this product complies with IEC 60825-1.

LED (barcode reader)

Wavelength: 630-660 nm

R&TTE Compliance

The Radio and Telecommunications Terminal Equipment Directive, known as the R&TTE directive or RTTE for short, is the main route to compliance for Radio and Telecoms equipment that is sold in Europe.

- Sony Corporation tímto prohlašuje, že tento LIB-81/AIT Library je ve shodě se základními požadavky a dalšími příslušnými ustanoveními směrnice 1999/5/ES. Podrobnosti lze získat na následující URL: http://www.compliance.sony.de/
- Undertegnede Sony Corporation erklærer herved, at følgende udstyr LIB-81/AIT Library overholder de væsentlige krav og øvrige relevante krav i direktiv 1999/5/EF. For yderligere information gå ind på følgende hjemmeside: http://www.compliance.sony.de/
- Hierbij verklaart Sony Corporation dat het toestel LIB-81/AIT Library in overeenstemming is met de essentiële eisen en de andere relevante bepalingen van richtlijn 1999/5/EG. Nadere informatie kunt u vinden op: http://www.compliance.sony.de/
- Hereby, Sony Corporation, declares that this LIB-81/AIT Library is in compliance with the essential requirements and other relevant provisions of Directive 1999/5/EC. For details, please access the following URL: http://www.compliance.sony.de/
- Sony Corporation kinnitab käesolevaga seadme LIB-81/AIT Library vastavust 1999/5/EÜ direktiivi põhinõuetele ja nimetatud direktiivist tulenevatele teistele asjakohastele sätetele. Üksikasjalikum info: http://www.compliance.sony.de/
- Sony Corporation vakuuttaa täten että LIB-81/AIT Library tyyppinen laite on direktiivin 1999/5/EY oleellisten vaatimusten ja sitä koskevien direktiivin muiden ehtojen mukainen. Halutessasi lisätietoja, käy osoitteessa: http://www.compliance.sony.de/
- Par la présente Sony Corporation déclare que l'appareil LIB-81/AIT Library est conforme aux exigences essentielles et aux autres dispositions pertinentes de la directive 1999/5/CE. Pour toute information complémentaire, veuillez consulter l'URL suivante: http://www.compliance.sony.de/
- Hiermit erklärt Sony Corporation, dass sich das Gerät LIB-81/AIT Library in Übereinstimmung mit den grundlegenden Anforderungen und den übrigen einschlägigen Bestimmungen der Richtlinie 1999/5/EG befindet. Weitere Informationen erhältlich unter: http://www.compliance.sony.de/
- Με την παρούσα η Sony Corporation δηλώνει ότι LIB-81/AIT Library συμμορφώνεται προς της ουσιώδεις απαιτήσεις και τις λοιπές σχετικές διατάξεις της οδηγίας 1999/5/EK. Για λεπτομέρειες παρακαλούμε όπως ελένξετε την ακόλουθη σελίδα του διαδικτύου: http://www.compliance.sony.de/
- Alulírott, Sony Corporation nyilatkozom, hogy a(z) LIB-81/AIT Library megfelel a vonatkozó alapvető követelményeknek és az 1999/5/EC irányelv egyéb előírásainak. További információkat a következő weboldalon találhat: http://www.compliance.sony.de/
- Con la presente Sony Corporation dichiara che questo LIB-81/AIT Library è conforme ai requisiti essenziali ed alle altre disposizioni pertinenti stabilite dalla direttiva 1999/5/CE. Per ulteriori dettagli, si prega di consultare il seguente URL: http://www.compliance.sony.de/
- Ar šo Sony Corporation deklarē, ka LIB-81/AIT Library atbilst Direktīvas 1999/5/EK būtiskajām prasībām un citiem ar to saistītajiem noteikumiem. Plašāka informācija ir pieejama: http://www.compliance.sony.de/
- Šiuo Sony Corporation deklaruoja, kad šis LIB-81/AIT Library atitinka esminius reikalavimus ir kitas 1999/5/EB Direktyvos nuostatas. Susipažinti su visu atitikties deklaracijos turiniu Jûs galite interneto tinklalapyje: http://www.compliance.sony.de/
- Sony Corporation erklærer herved at utstyret LIB-81/AIT Library er i samsvar med de grunnleggende krav og øvrige relevante krav i direktiv 1999/5/EF. For flere detaljer, vennligst se: http://www.compliance.sony.de/
- Niniejszym Sony Corporation oświadcza, że LIB-81/AIT Library jest zgodne z zasadniczymi wymaganiami oraz innymi stosownymi postanowieniami Dyrektywy 1999/5/WE. Szczegółowe informacje znaleźć można pod następującym adresem URL: http://www.compliance.sony.de/
- Sony Corporation declara que este LIB-81/AIT Library está conforme com os requisitos essenciais e outras disposições da Directiva 1999/5/CE. Para mais informacoes, por favor consulte a seguinte URL: http://www.compliance.sony.de/
- Prin prezenta, Sony Corporation declară că acest LIB-81/AIT Library respectă cerințele esențiale și este în conformitate cu prevederile Directivei 1995/5/EC. Pentru detalii, vă rugăm accesați următoarea adresă: http://www.compliance.sony.de/
- Sony Corporation týmto vyhlasuje, že LIB-81/AIT Library spĺňa základné požiadavky a všetky príslušné ustanovenia Smernice 1999/5/ES. Podrobnosti získate na nasledovnej webovej adrese: http://www.compliance.sony.de/
- Sony Corporation izjavlja, da je ta LIB-81/AIT Library v skladu z bistvenimi zahtevami in ostalimi relevantnimi določili direktive 1999/5/ES. Za podrobnosti vas naprošamo, če pogledate na URL: http://www.compliance.sony.de/
- Por medio de la presente Sony Corporation declara que el LIB-81/AIT Library cumple con los requisitos esenciales y cualesquiera otras disposiciones aplicables o exigibles de la Directiva 1999/5/CE. Para mayor información, por favor consulte el siguiente URL: http://www.compliance.sony.de/
- Härmed intygar Sony Corporation att denna LIB-81/AIT Library står I överensstämmelse med de väsentliga egenskapskrav och övriga relevanta bestämmelser som framgår av direktiv 1999/5/EG. För ytterligare information gå in på följande hemsida: http://www.compliance.sony.de/
- С настоящето Сони Корпорация декларира, че този LIB-81/AIT Library отговаря на основните изисквания и другите съответстващи клаузи на Директива 1999/5/EC. Подробности може да намерите на Интернет страницата: http://www.compliance.sony.de/

B급 기기 (가정용 방송통신기기)
이 기기는 가정용(B급)으로 전자파적합등록을 한 기기로서 주로 가정에서 사용하는 것을 목적으로 하며, 모든 지역에서 사용할 수 있습니다.

기기의 명칭（모델명）：LIB-81
인증받은자의 상호：SONY KOREA CORP.
제조년월일：별도표시
제조자／제조국가：SONY CORPORATION/JAPAN

注意
必須使用本裝置上的幹線插頭斷開幹線電源。請確保電源插座安裝在本裝置附近且方便使用。

註
請在本裝置上使用經過使用地國家的相應測試組織認可的電源線。

注意
必须使用本装置上的干线插头断开干线电源。请确保电源插座安装在本装置附近且方便使用。

注
请在本装置上使用经过使用地国家的相应测试组织认可的电源线。

주의사항
본 기기의 주전원 플러그는 반드시 주전원의 차단에 사용하여 주십시오.
본 제품은 가까이 사용하기 쉬운 콘센트를 반드시 사용하여 주십시오.

알림
본 제품을 사용할 나라의 테스트 기관이 인정하는 전원 코드 세트를 사용하여 주십시오.

目次

開梱する 5
同梱品を確認する 5
本機を設置する 6
電源ケーブルを接続する 6
ホストコンピューターに接続する 7
電源を入れる / 切る 8
このあとは 9

商標について

- Advanced Intelligent Tape は日本およびその他の国におけるソニー株式会社の登録商標または商標です。
- その他、本書に記載されている製品名は各社の登録商標または商標です。

電波障害自主規制について

この装置は、情報処理装置等電波障害自主規制協議会（VCCI）の基準に基づくクラス B 情報技術装置です。この装置は、家庭環境で使用することを目的としていますが、この装置がラジオやテレビジョン受信機に接近して使用されると、受信障害を引き起こすことがあります。取扱説明書に従って正しい取り扱いをして下さい。

開梱する

メモ

- 本機の重量は約 13.5 kg です。必ず 2 人以上で作業してください。腰を痛めたり、落下してけがの原因または機器の損傷につながる可能性があります。
- 箱と梱包材、輸送ネジは、本機を移動したり輸送したりするときに必要です。捨てないで必ず保管してください。

1 箱に記載されている手順に従って、本機を箱から取り出す。
ビニールやテープなどの梱包材も取り除いてください。

2 コインなどを使って、本機背面の輸送ネジを取り外し、保管位置（下の穴）に取り付ける。
輸送ネジは、左に回すと取り外せます。

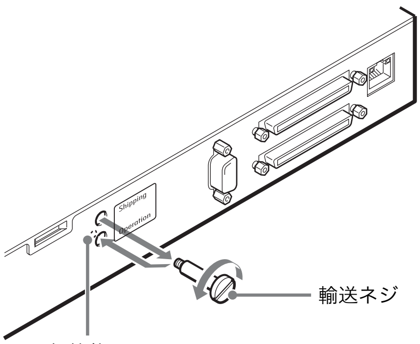

同梱品を確認する

パッケージを開けたら、以下のものがそろっているかお確かめください。付属品の中に欠けているものがあるときは、販売店にご連絡ください。

- LIB-81 本体（1）
- 電源ケーブル（1）
- SCSI ターミネーター（1）
- クイックスタートガイド（1）
- 安全のために（1）
- バーコードラベル（1 シート）（バーコードリーダー内蔵モデルのみ同梱）

メモ

上記以外に、説明書、書類、ケーブル、クリーニングカートリッジなどが同梱されている場合があります。

取扱説明書は、ソニーのホームページからダウンロードしてください。

日本語

http://www.sony.co.jp/Products/storagesolution/documents/manual.html

英語

http://www.sony.net/Products/storagesolution/documents/manual.html

JP

本機を設置する

本機の質量は約 13.5 kg で、大きさは以下のとおりです。あらかじめ設置場所の強度とスペースを十分確認してから、設置してください。

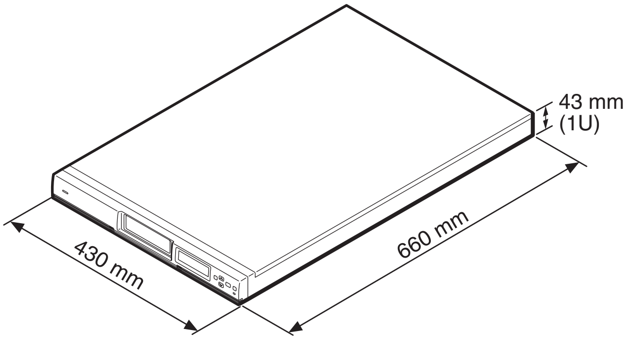

また、本機の前面、両側面の傾斜度がそれぞれ± 1 度以内になるように、水平に設置してください。

前面

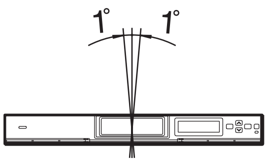

側面

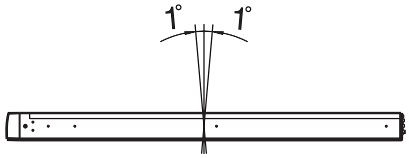

別売のラックマウントキットを使用すると、本機をほとんどの EIA STANDARD（ユニバーサルピッチ）の 19 インチラックに据え付けることができます。ラックマウントキットについては、お買い上げ店にお問い合わせください。

メモ

コンセントに近く、水平な場所に設置してください。また、本機の後部には空気が循環するように 150 mm 以上のスペースを空けてください。

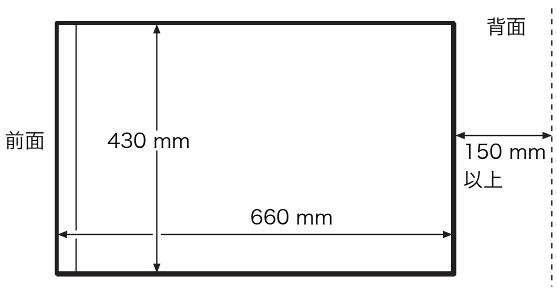

電源ケーブルを接続する

1 本機背面の電源スイッチがオフになっている（○が押されている）ことを確認する。

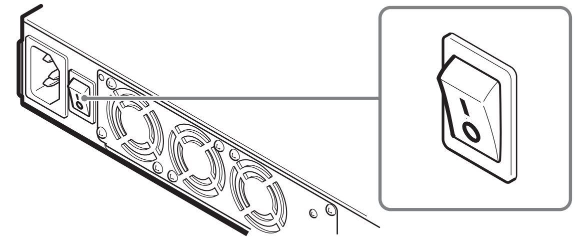

2 電源ケーブルの一方を本機の電源コネクターに接続し、もう一方をコンセントに接続する。

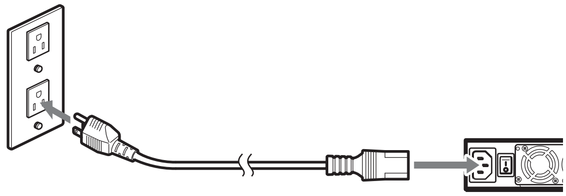

ホストコンピューターに接続する

SCSI ケーブルで、本機とホストコンピューターを接続します。ここでは、一般的な接続手順を説明します。接続には、内蔵されている AIT ドライブに合わせて、以下の SCSI ケーブルで接続してください。

・ AIT-5、AIT-4、AIT-3 Ex、AIT-3 ドライブが内蔵されている場合は、市販の Ultra 160 対応の SCSI ケーブルで接続します。
・ AIT-2、AIT-1 ドライブが内蔵されている場合は、SCSI-3 仕様に準拠した市販の Wide Ultra LVD 対応の SCSI ケーブルで接続します。

本機側は 68 ピンハーフピッチのコネクターを使用しています。

他の SCSI 機器も接続するときは、『取扱説明書』(PDF) の第 2 章「設置する」の「SCSI 周辺機器を接続する」を参照してください。

ご注意

・ 本機を HVD（High Voltage Differential）SCSI バスに接続しないでください。接続すると、本機または SCSI バス上の他のデバイスが故障する恐れがあります。
・ SCSI ケーブルを接続するときは、本機、ホストコンピューターおよびすべての接続機器の電源を切ってください。
・ 本機を SCSI の終端に接続する場合は、必ず付属のターミネーターを取り付けてください。
・ LVD（Low Voltage Differential）SCSI では、ホストコンピューターと SCSI バス上の最後の機器とをつなぐ SCSI ケーブルの全長（内部および外部ケーブルのすべての長さを含む）が、12 m 未満になるようにしてください。本機の内部ケーブルの長さは 2 m です。
・ 分岐はできません。

メモ

・ SCSI バスについては、『取扱説明書』(PDF) の「その他」の「SCSI の構成について」を参照してください。
・ あらかじめ必要な SCSI ケーブルを用意しておいてください。SCSI ケーブルの仕様については、『取扱説明書』(PDF) の「その他」の「SCSI ケーブル、ターミネーター仕様」を参照してください。

1 ホストコンピュータと本機の電源が切られていることを確認する。

2 図のようにして、SCSI ケーブルとターミネーターを取り付ける。

1 市販の SCSI ケーブルを使って、本機とホストコンピュータを接続します。
SCSI ケーブルは、次の図のように接続します。

2 次の図のように、コネクターに、付属のターミネーターを取り付けます。

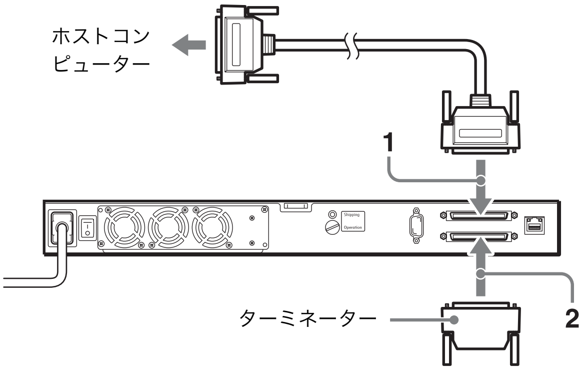

電源を入れる / 切る

電源を入れる

本機の電源を入れてから、ホストコンピューターの電源を入れます。

1 本機背面の電源スイッチを押す。

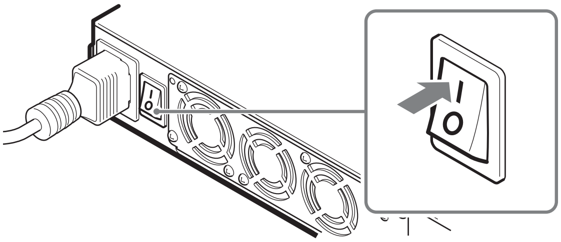

液晶ディスプレイに次のようなメッセージが表示され、起動処理が始まります。（起動するまで、数分かかります。）

```
Initialize 10
Inventory
```

起動処理が終了すると、時刻設定のモードになります。

```
Jan/01/2001  12:00:00
[ENTER]  to set the
        Date and Time
[CANCEL] to exit
```

ご注意

バーコードリーダー内蔵モデルの場合

本機の工場出荷時は、バーコードを読み取らないように設定されています。

バーコードを読み取るように設定を変更している場合に、バーコードラベルが貼られていないカートリッジを使用すると、電源を入れた後のイニシャライズの時間が非常に長くなります。

バーコードの読み取り設定については、『取扱説明書』の第３章「基本的な使いかた」の「バーコードの設定をする」を参照してください。

バーコードリーダーが内蔵されていないモデルの場合

バーコードを読み取るように設定を変更すると、エラーになりますので、バーコードの読み取り設定を変更しないようにしてください。

2 日付と時刻を変更するときは［ENTER］ボタンを押す。変更しないときは、［CANCEL］ボタンを押す。
日付と時刻の設定方法については、『取扱説明書』(PDF）の第２章「設置する」の「日付と時刻を設定する」を参照してください。

起動すると、次のステータス画面が表示されます。

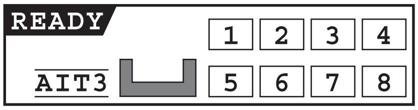

メモ

- 本機の電源が切れている間は、日付と時刻は更新されません。本機を起動したときには、毎回日付と時刻の設定を行うことをおすすめします。
- ５分間何も操作しないでいると、自動的にステータス画面に移行します。

3 本機の電源を入れた後 10 秒以上待ってから、ホストコンピューターの電源を入れる。
DHCP を使用している場合は、30 秒以上お待ちください。

このあとは、『取扱説明書』(PDF）の第２章「設置する」の「初期設定をする」にお進みください。

メモ

- 本機より先にホストコンピューターが立ち上がると、SCSI ID が正しく認識されません。必ず、本機の電源を入れてから、ホストコンピューターの電源を入れてください。
- 上記のように動作しないときは、『取扱説明書』(PDF)の「その他」の「故障かな？と思ったら」を参照してください。

電源を切る

本機の電源を切るときは、操作パネルでシステムの終了処理を行なってから、電源スイッチを押します。

1 ステータス表示から、［MENU］ボタンを２秒以上押す。

2 ▼ボタン、▲ボタンを使って［9.System Down］を選択し、［ENTER］ボタンを押す。

```
Menu              12:34
7.Tape Inventory
8.Password
9.System Down
```

3 ［2.Shutdown］を選択し、［ENTER］ボタンを押す。

```
System Down       12:34
1.Reset
2.Shutdown
```

4 ［［ENTER］ to activate］が表示されたら、［ENTER］ボタンを押す。

```
Shutdown


 [ENTER] to activate
```

システムの終了処理が行われます。

```
      Shutdown
*** Wait a minute ***
```

5 次のメッセージが表示されたら、背面の電源スイッチを押す。

```
 Ready for shutdown
 Press the power
 switch on the rear
 of the Library
```

ご注意

- 背面の電源スイッチを押すだけで電源を切ることもできますが、上記の手順に従って電源を切ることをお勧めします。
- 再度電源を入れるときは、10秒間待ってから電源を入れてください。
- 本機を輸送する場合は、輸送ネジを取り付ける必要があります。その場合は、上記の手順を行って電源を切ってください。

メモ

操作ボタンが誤って押されることを防ぐため、操作ボタンを無効にするように設定することもできます。設定方法は、『取扱説明書』（PDF）の第3章「基本的な使いかた」の「フロントパネルのボタンを無効にする」を参照してください。

このあとは

『取扱説明書』（PDF）をお読みになり、カートリッジをセットしたり、必要に応じてネットワークに接続するなどして、本機を使用するために必要な設定を行います。
『取扱説明書』（PDF）には、本機の操作や設定、ご使用上のご注意など、本機を使用するために必要なことを記載しています。必ずお読みください。

取扱説明書は、ソニーのホームページからダウンロードしてください。

日本語

http://www.sony.co.jp/Products/storagesolution/documents/manual.html

英語

http://www.sony.net/Products/storagesolution/documents/manual.html

Table of Contents

Unpacking **11**
Checking the Package Contents **11**
Installing the AIT library **12**
Connecting the Power Cable **12**
Connecting to the Host Computer **13**
Turning the Power On/Off **14**
What's next? **15**

Trademarks

• Advanced Intelligent Tape is a trademark of Sony Corporation in this country, other countries, or both.
• Other product names are trademarks or registered trademarks of their respective owners in this country, other countries, or both.

Unpacking

Notes

- The AIT library weighs approximately 13.5 kg (29.8 lbs.). At least two people are needed in order to handle the library. Handling the AIT library on your own could result in back injury or other accidents resulting in injury or in damage to the AIT library.
- You will need the box, packing materials and transport screw if you wish to move or transport the AIT library in the future. Retain them for future use.

1 Remove the AIT library from the box as indicated on the box.
Remove the packing materials, such as plastic covers and tapes.

2 Remove the transport screw (turn counterclockwise) from the Shipping position (upper hole) at the rear of the library, and then set it in the Operation position (lower hole) with a screw driver or coin.

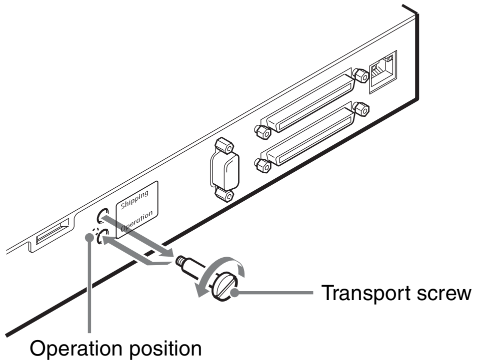

Checking the Package Contents

After opening the package, make sure all of the following items are present. Contact your dealer if anything is missing.

- LIB-81 AIT library (1)
- Power cable (1)
- SCSI terminator (1)
- Quick Start Guide (this manual) (1)
- Safety Notice (1)
- Bar code labels (1 sheet; only supplied with models equipped with a bar code reader)

Note

In addition to the above, other documentation, cables, and cleaning cartridges may also be included.

Download the Operating Instructions from the Sony Web site.

http://www.sony.net/Products/storagesolution/documents/manual.html

GB

Installing the AIT library

The library weighs about 13.5 kg (29.8 lb.) and has the following dimensions. Before installing the library, make sure that the surface on which you are placing it is large and strong enough.

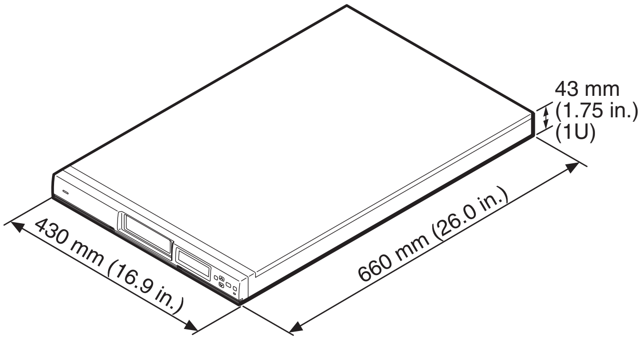

Also, set the library horizontally so that its front and sides are inclined by no more than ±1 degree in any direction.

Front

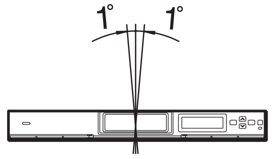

Side

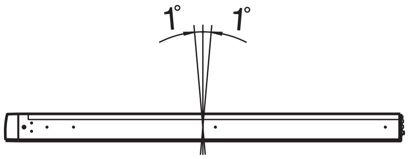

With the ACY-RK81 rack mounting kit (sold separately), the AIT library can be installed on an EIA-standard, universal pitch 19-inch rack. Contact your dealer for information about the rack mounting kit.

Note

Install the AIT library on a horizontal surface near an AC power outlet. Also, leave a gap of about 150 mm (5.9 in.) behind the rear of the unit to allow air to circulate.

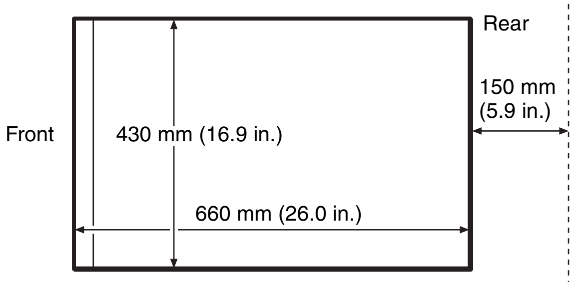

Connecting the Power Cable

1 Confirm that the power switch on the rear of the AIT library is turned off (○ is pressed).

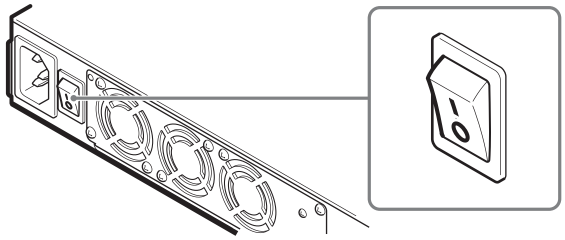

2 Connect one end of the power cable to the power supply connector and the other end to the power outlet.

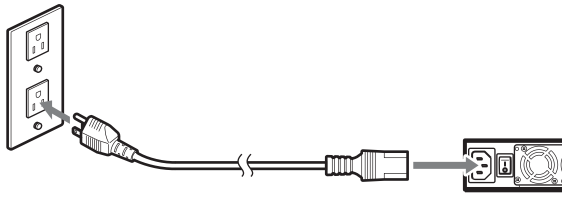

Connecting to the Host Computer

Connect the AIT library and the host computer with a SCSI cable. This section explains general connecting steps. Connect the library with the appropriate SCSI cable, depending on the AIT drive.

- When the library is equipped with the AIT-5, AIT-4, AIT-3 Ex, or AIT-3 drive, use a commercially available Ultra 160 cable.
- When the library is equipped with the AIT-2 or AIT-1 drive, use a commercially available Wide Ultra LVD SCSI cable that conforms to SCSI-3.

The library side uses the 68-pin half pitch connector.

When connecting other SCSI devices together with the AIT Library, refer to “Connecting SCSI Peripheral Devices” in Chapter 2 of the “Operating Instructions” (PDF).

Caution

- Do not connect the AIT library to an HVD (High Voltage Differential) SCSI bus. If connected, the library or other devices on the SCSI bus may be damaged.
- When connecting the SCSI cable, turn off all of the connecting devices, including the library and the host computer.
- When connecting the AIT library as the last device on the SCSI bus, be sure to attach the provided terminator.
- In LVD (Low Voltage Differential) SCSI, make the total length of the SCSI cable (internal and external), which connects the host computer and the device at the end of the SCSI bus, shorter than 12 meters (39 ft. 4.4 in). (The length of the AIT library internal cable is 2 meters (78.7 in.).)
- SCSI cables cannot be branched.

Notes

- For information about the SCSI bus, refer to “SCSI Specifications” in the “Appendix” of the “Operating Instructions” (PDF).
- Prepare the necessary SCSI cables. For information about SCSI cable specifications, refer to “SCSI Cable and Terminator Specifications” in the “Appendix” of the “Operating Instructions” (PDF).

1 Confirm that the host computer and AIT library are turned off.

2 Attach the SCSI cable and terminator as shown in the figure below.

1 Use a SCSI cable (sold at stores) to connect the AIT library to the host computer.

2 Attach the provided terminator to the other connector.

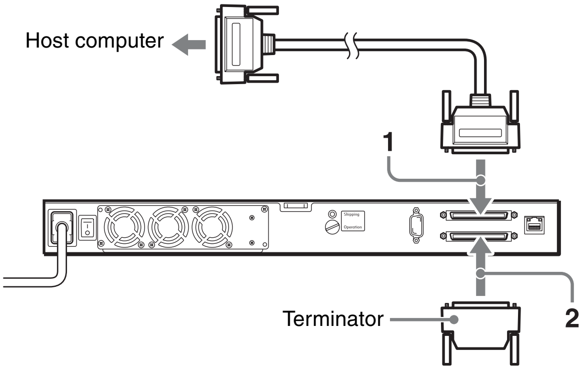

Turning the Power On/ Off

Turn the Power On

Turn on the AIT library power, then turn on the host computer power.

1 Press the power switch on the rear of the library.

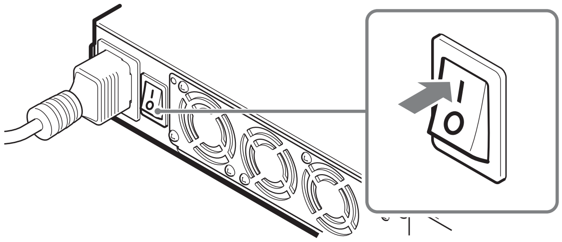

The following message appears and the startup process begins. (Startup takes several minutes.)

```
Initialize 10
Inventory
```

When the startup process ends, the library enters the time setting mode.

```
Jan/01/2001  12:00:00
[ENTER]   to set the
        Date and Time
[CANCEL] to exit
```

Caution

Models equipped with a bar code reader
By default, the library is not set to read bar codes. If you modify this setting so that the library can read bar codes and use cartridges without bar code labels, initialization after turning on the library takes unusually long. For details about how to set the library to read bar codes, refer to “Setting the Bar Code” in Chapter 3 of the “Operating Instructions” (PDF).

Models without a bar code reader
Modifying the default setting so that the library can read bar codes generates an error. You should not modify this setting.

2 If you want to change the date and time, press the [ENTER] button. If you do not want to make changes, press the [CANCEL] button.
For details about the date and time settings, refer to “Setting the Date and Time” in Chapter 2 of the “Operating Instructions” (PDF).

Once the library is started, the status display below appears.

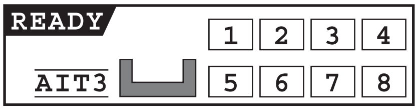

Notes

- The date and time cannot be updated when the AIT library is off. For this reason we recommend that you set the date and time each time you turn on the library.
- If the library is left idle for five minutes, the status display appears automatically.

3 After pressing the power switch on the rear of the library, wait at least 10 seconds before turning on the host computer.
When using DHCP, wait at least 30 seconds.

Then refer to “Initial Setup” in Chapter 2 of the “Operating Instructions” (PDF).

Notes

- If you start the host computer before the library, the SCSI ID is not detected correctly. Therefore, always start the library before starting the host computer.
- If the library does not work as above, refer to “Troubleshooting” in the “Appendix” of the “Operating Instructions” (PDF).

Turn the Power Off

Before turning off the library, perform the system shutdown procedure from the control panel. After you have performed the procedure, you can turn off the library.

1 At the status display, press the [MENU] button for two seconds.

2 Use the ▼ and ▲ buttons to select “9. System Down,” then press the [ENTER] button.

```
Menu              12:34
7.Tape Inventory
8.Password
9.System Down
```

3 Select "2. Shutdown," then press the [ENTER] button.

```
System Down      12:34
1.Reset
2.Shutdown
```

4 When "[ENTER] to activate" appears, press the [ENTER] button.

```
Shutdown


 [ENTER] to activate
```

The system performs the shutdown procedure.

```
      Shutdown
*** Wait a minute ***
```

5 When the following message appears, turn off the library by pressing the power switch on the rear.

```
 Ready for shutdown
 Press the power
 switch on the rear
 of the Library
```

Caution

- Even though pressing the rear power switch can turn off the library power, following the above steps is recommended.
- After turning the AIT library off, wait at least 10 seconds before turning it on again.
- Before transport make sure that you turn off the AIT library using the procedure above, and that the transport screw is in the Shipping position.

Note

To avoid pressing the control buttons by accident, you can disable the control buttons. For information on how to disable the buttons, refer to "Disabling the Buttons on the Front Panel" in Chapter 3 of the "Operating Instructions" (PDF).

What's next?

Read the "Operating Instructions" (PDF), install cartridges, make network connections as necessary, then make settings required to use the library. Procedures for making settings and using the library are given in the "Operating Instructions" (PDF) together with usage precautions and other necessary information. Please be sure to read it.

Download the Operating Instructions from the Sony Web site.

http://www.sony.net/Products/storagesolution/documents/manual.html

目录

拆开包装 17
检查包装内的物品 17
安装 AIT 磁带库 18
连接电源线 18
连接主计算机 18
打开 / 关闭电源 19
下一步做什么？ 20

产品中有毒有害物质或元素的名称及含量

使用环境条件：参考使用说明书中的操作条件

部件名称	有毒有害物质或元素					
	铅 (Pb)	汞 (Hg)	镉 (Cd)	六价铬 (Cr (VI))	多溴联苯 (PBB)	多溴二苯醚 (PBDE)
实装基板	×	○	○	○	○	○
驱动单元	×	○	○	○	○	○

○：表示该有毒有害物质在该部件所有均质材料中的含量均在 SJ/T11363-2006 标准规定的限量要求以下。
×：表示该有毒有害物质至少在该部件的某一均质材料中的含量超出 SJ/T11363-2006 标准规定的限量要求。

商标

- Advanced Intelligent Tape 是 Sony Corporation 在本国、其它国家或本国 （或二者）的商标或注册商标。
- 其它产品名称是其各自所有者在本国、其它国家 （或二者）的商标或注册商标。

拆开包装

注

- AIT 磁带库约重 13.5 公斤。 搬运磁带库时至少需要 2 人。 独自搬运 AIT 磁带库可能会导致背部受伤或其它意外伤害，或者会损坏 AIT 磁带库。
- 将来移动或搬运 AIT 磁带库时，需要使用包装盒、包装材料和搬运螺钉。 请保留它们以备将来之用。

1 按包装盒上的指示从盒中取出 AIT 磁带库。拆下塑料盖、胶带等包装材料。

2 用螺丝刀或硬币从磁带库背面的 “装运”位置（上方孔）拧下搬运螺钉 （逆时针旋转），然后将其拧入 “操作”位置 （下方孔）。

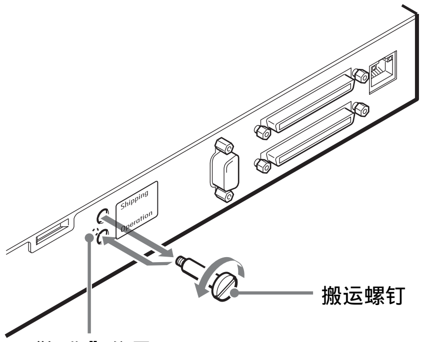

检查包装内的物品

打开包装后，请确定以下物品是否都在其中。 如果缺少任何物品，请与您的经销商联系。

- LIB-81 AIT 磁带库（1）
- 电源线（1）
- SCSI 终结器（1）
- 快速入门指南 （本手册）（1）
- 安全声明（1）
- 条码标签 （1 张；仅提供给配备条码阅读器的型号）

注

除以上物品外，可能还包含其它文档、电缆和清洁带。

请从 Sony 网站下载操作说明。

http://www.sony.net/Products/storagesolution/documents/manual.html

CS

安装 AIT 磁带库

磁带库约重 13.5 公斤，其尺寸如下。 安装磁带库前，请确保其放置表面足够宽敞和结实。

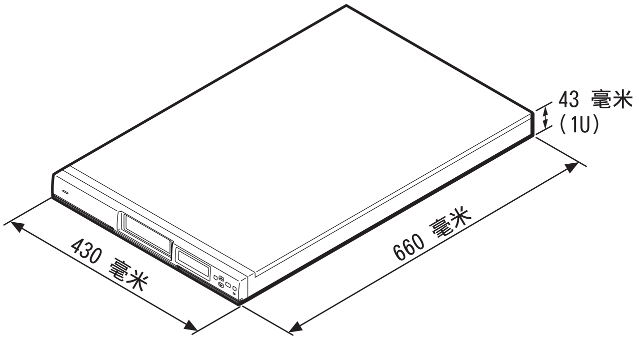

此外，请将磁带库水平放置，其正面和侧面在任何方向的倾斜都不超过 ±1 度。

正面

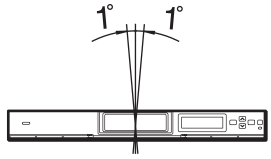

侧面

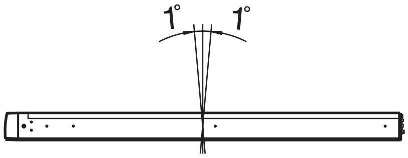

利用 ACY-RK81 机架安装套件 （单独出售），可以将 AIT 磁带库安装在通用的 EIA 标准 19 英寸机架上。要了解机架安装套件的信息，请与您的经销商联系。

注

请将 AIT 磁带库安放在靠近 AC 电源插座的水平表面。 此外，设备后面应留有约 150 毫米的空隙，以便空气流通。

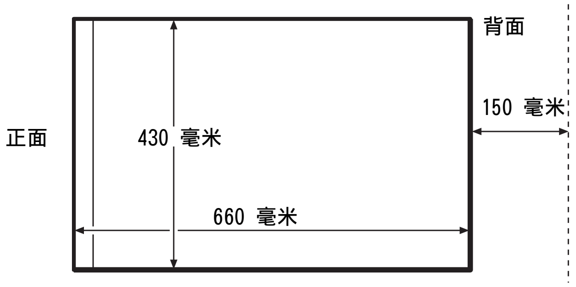

连接电源线

1 确认 AIT 磁带库背面的电源开关处于关闭状态（○ 按下）。

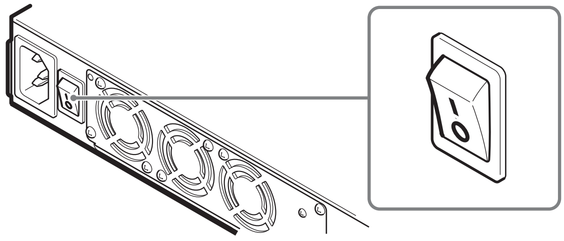

2 将电源线的一端连接到电源连接器，另一端连接到电源插座。

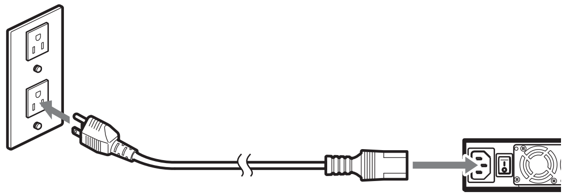

连接主计算机

使用 SCSI 电缆连接 AIT 磁带库和主计算机。 本节介绍一般的连接步骤。 应根据 AIT 驱动器，选用合适的 SCSI 电缆连接磁带库。

- 如果磁带库配备的是 AIT-5、AIT-4、AIT-3 Ex 或 AIT-3 驱动器，请使用市场上出售的 Ultra 160 电缆。
- 如果库配备的是 AIT-2 或 AIT-1 驱动器，请使用符合 SCSI-3 标准的市场上出售的 Wide Ultra LVD SCSI 电缆。

磁带库 SCSI 接口为 68 针 “母头”。

连接 AIT 磁带库与其它 SCSI 设备时，请参阅“操作说明”（PDF）第 2 章中的 “连接 SCSI 外围设备”。

小心

- 请勿将 AIT 磁带库连接到 HVD（高压差分）SCSI 总线，否则可能会损坏 SCSI 总线上的磁带库或其它设备。
- 连接 SCSI 电缆时，请关闭所有连接设备，包括磁带库和主计算机。
- 将 AIT 磁带库作为最后一台设备连接到 SCSI 总线时，请务必连接随机提供的终结器。
- 在 LVD （低压差分）SCSI 总线中，主计算机与 SCSI 总线末端设备之间的 SCSI 连接电缆（内部加外部）的总长度应小于 12 米。 （AIT 磁带库内部电缆的长度为 2 米。）
- SCSI 电缆不能分接。

注

- 有关 SCSI 总线的信息，请参阅 “操作说明”（PDF）“附录”一章的 “SCSI 规格”。
- 准备必要的 SCSI 电缆。 有关 SCSI 电缆规格的信息，请参阅 “操作说明”（PDF） “附录”一章的 “SCSI 电缆和终结器规格”。

1 确认主计算机和 AIT 磁带库的都已关闭。

2 按下图所示连接 SCSI 电缆和终结器。
1 使用 SCSI 电缆 （商店有售）连接 AIT 磁带库和主计算机。
2 将随机提供的终结器插入其它连接器。

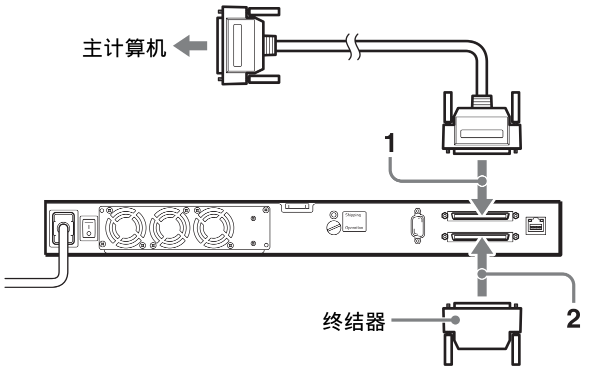

打开 / 关闭电源

打开电源

首先打开 AIT 磁带库电源，然后打开主计算机电源。

1 按磁带库背面的电源开关。

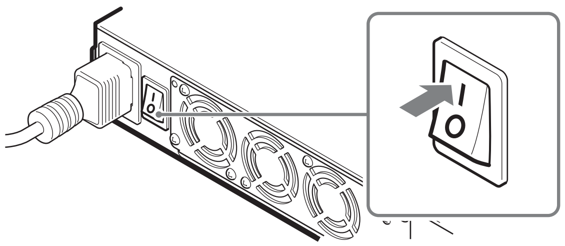

出现以下消息，启动过程开始。 （启动过程需要几分钟。）

```
Initialize 10
Inventory
```

启动过程结束时，磁带库进入时间设置模式。

```
Jan/01/2001  12:00:00
[ENTER]  to set the
       Date and Time
[CANCEL] to exit
```

小心

配备条码阅读器的型号
缺省情况下，磁带库未设置阅读条码功能。 如果将此设置修改为允许磁带库阅读条码，则使用不带条码标签的磁带时，打开磁带库后的初始化时间会显著延长。有关如何设置磁带库条码阅读功能的详细信息，请参阅 “操作说明”（PDF）第 3 章中的 “设置条码”。

不带条码阅读器的型号
如果将缺省设置修改为允许磁带库阅读条码，则会产生错误。 所以，切勿修改此设置。

2 如果要更改日期和时间，请按［ENTER］按钮。如果不想更改，请按［CANCEL］按钮。
有关日期和时间设置的详细信息，请参阅“操作说明”（PDF）第 2 章中的“设置日期和时间”。

磁带库启动后，会出现如下的状态显示屏幕。

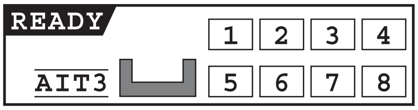

注

- AIT 磁带库关闭后就无法更新日期和时间。因此，建议在每次打开磁带库时设置日期和时间。
- 如果磁带库空闲五分钟，状态显示屏幕会自动出现。

3 按磁带库背面的电源开关后，请至少等待 10 秒钟，然后再打开主计算机。
使用 DHCP 时，请至少等待 30 秒钟。

然后按“操作说明”（PDF）第 2 章中“初始设置”部分的说明继续操作。

注

- 如果在启动磁带库之前启动主计算机，将无法正确检测 SCSI ID。因此，务必先启动磁带库，然后再启动主计算机。
- 如果磁带库不按上述方式工作，请参阅“操作说明”（PDF）“附录”一章的“故障排除”。

关闭电源

关闭磁带库前，请从控制面板执行系统关机过程。此后，即可关闭磁带库。

1 在状态显示屏幕，按住［MENU］按钮两秒钟。

2 使用 ▼ 和 ▲ 按钮选择“9. System Down”，然后按［ENTER］按钮。

```
Menu              12:34
7.Tape Inventory
8.Password
9.System Down
```

3 选择“2. Shutdown”，然后按［ENTER］按钮。

```
System Down       12:34
1.Reset
2.Shutdown
```

4 出现“［ENTER］ to activate”时，按［ENTER］按钮。

```
Shutdown

 [ENTER] to activate
```

系统将执行关机过程。

```
      Shutdown
*** Wait a minute ***
```

5 出现以下消息时，按背面的电源开关关闭磁带库。

```
 Ready for shutdown
 Press the power
 switch on the rear
 of the Library
```

小心

- 尽管按背面的电源开关也可以关闭磁带库电源，但建议您执行上述步骤。
- 关闭 AIT 磁带库电源后，请至少等待 10 秒钟，然后再次打开。
- 搬运前，务必通过上述过程关闭 AIT 磁带库，并将搬运螺钉置于“装运”位置。

注

为避免意外按下控制按钮，可将控制按钮禁用。有关如何禁用按钮的信息，请参阅“操作说明”（PDF）第 3 章中的“禁用前面板上的按钮”。

下一步做什么？

阅读“操作说明”（PDF），安装磁带，根据需要连接网络，然后进行使用磁带库所必需的设置。设置和使用磁带库的过程在“操作说明”（PDF）中与使用注意事项及其它必要信息一起介绍。请务必阅读。

请从 Sony 网站下载操作说明。

http://www.sony.net/Products/storagesolution/documents/manual.html

目錄

拆封 22
檢查包裝內容 22
安裝 AIT 磁帶庫 23
連接電源線 23
連接主機電腦 23
開啟 / 關閉電源 24
下一步怎麼做? 25

商標

- Advanced Intelligent Tape 為 Sony Corporation 在本國及 / 或其他國家的商標或註冊商標。
- 其他產品名稱則為其所有者在本國及 / 或其他國家的商標或註冊商標。

拆封

註

- AIT 磁帶庫約重 13.5 公斤。 本磁帶庫至少需要兩個人來搬運。 若僅由您自己一個人搬運 AIT 磁帶庫，可能會導致您的背部受傷或因其他意外事故而導致您受到傷害或 AIT 磁帶庫受損。
- 若日後想移動或搬運本 AIT 磁帶庫，您需要箱子、包裝材料與搬運時使用的螺絲。 請保留上述項目供日後使用。

1 如箱盒所示，將 AIT 磁帶庫從箱中取出。
取下包裝材料，例如：塑膠蓋和膠帶。

2 從本磁帶庫後側的運送位置（ 上方洞孔 ）取下搬運時使用的螺絲（ 以逆時針方向取下 ），然後利用螺絲起子或硬幣，將螺絲安裝於操作位置（ 下方洞孔 ）內。

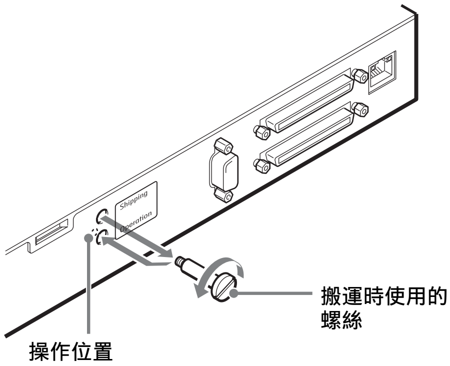

檢查包裝內容

打開包裝後，請確定有下列物品。 若有任何物品遺失，請聯絡經銷商。

- LIB-81 AIT 磁帶庫 (1)
- 電源線 (1)
- SCSI 終端機 (1)
- 快速開始指南（ 此手冊 ）(1)
- 安全注意事項 (1)
- 條碼標籤 (1 張；僅隨附於配備有條碼讀取機的機型)

註

除了前述物品外，可能還有其他文件、纜線與清潔卡匣。

請由 Sony 官方網站下載使用說明書。

http://www.sony.net/Products/storagesolution/documents/manual.html

安裝 AIT 磁帶庫

本磁帶庫的重量約 13.5 公斤，尺寸如下。安裝本磁帶庫前，請確定即將放置本設備的表面夠大且夠堅固。

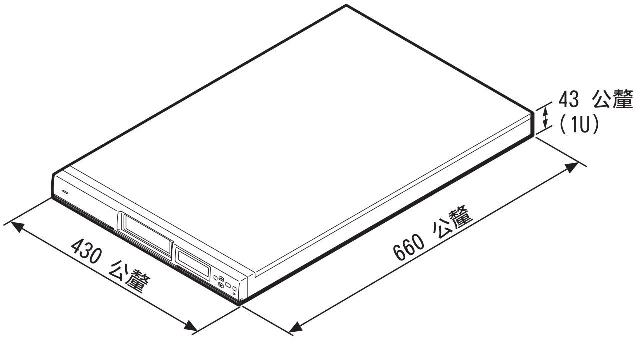

此外，請水平設置本磁帶庫，使其正面及側面在任何方向皆不傾斜超過正負 1 度。

正面

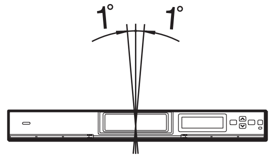

側面

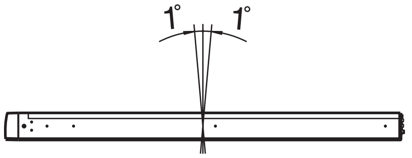

有了此托架安裝套件 ACY-RK81（另售），AIT 磁帶庫便能安裝在符合「美國電子工業協會（EIA）標準」統一標準之 19 英吋的托架上。托架安裝套件的相關資訊請洽詢經銷商。

註

請將 AIT 磁帶庫安裝在靠近 AC 電源插座的水平表面上。此外，請在本裝置後側留約 150 公釐的間隔以便空氣流通。

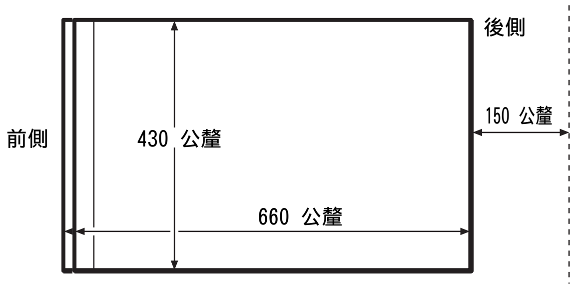

連接電源線

1 請確認已關閉 AIT 磁帶庫後側的電源開關（已按下 ○）。

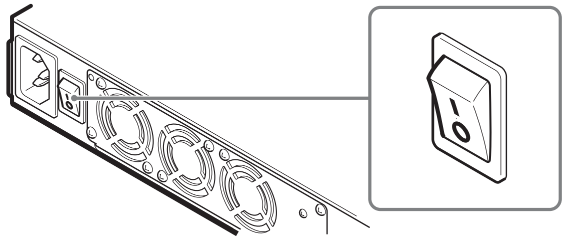

2 將電源線其中一端連接至電源接頭，另一端連接至電源插座。

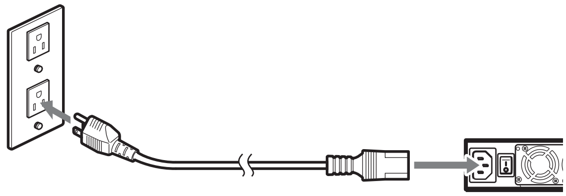

連接主機電腦

使用 SCSI 纜線連接 AIT 磁帶庫和主機電腦。本節說明一般連接步驟。依據 AIT 磁碟機，使用適當的 SCSI 纜線連接本磁帶庫。

- 當磁帶庫配備 AIT-5，AIT-4，AIT-3 Ex 或 AIT-3 磁碟機時，請使用市售的 ULTRA 160 纜線。
- 當磁帶庫配備 AIT-2 或 AIT-1 磁碟機時，請使用市售符合 SCSI-3 規格的 Wide Ultra LVD SCSI 纜線。

本磁帶庫端使用 68-pin 半間距接頭。

當連接其他 SCSI 裝置與本 AIT 磁帶庫時，請參閱“使用說明書”(PDF) 第二章中的 “連接 SCSI 周邊裝置”。

小心

- 請勿將 AIT 磁帶庫連接到 HVD（高電壓差）SCSI 匯流排。如果這麼做，本裝置或其他 SCSI 匯流排上的裝置可能會損壞。
- 連接 SCSI 纜線時，請先關閉所有連接裝置，包括磁帶庫和主機電腦。
- 連接 AIT 磁帶庫為 SCSI 匯流排上的最後一個裝置時，請確定裝上隨附的終端機。
- 在 LVD（低電壓差）的 SCSI 中，連接到主機電腦和 SCSI 匯流排末端裝置的 SCSI 纜線（內部和外部），全長要短於 12 公尺。（AIT 磁帶庫內建纜線的長度為 2 公尺。）
- 您無法將 SCSI 纜線分支。

註

- SCSI 匯流排的相關資訊，請參考“使用說明書”（PDF）“附錄”中的 “SCSI 規格”。
- 準備所需的 SCSI 纜線。SCSI 纜線規格的相關資訊，請參考 “使用說明書”（PDF）“附錄”中的 “SCSI 連接線和終端器規格”。

1 請確認已關閉主機和 AIT 磁帶庫。

2 如下圖所示，連接 SCSI 纜線和終端機。
1 使用 SCSI 纜線（市售）連接 AIT 磁帶庫至主機電腦。
2 連接隨附的終端機至其他接頭。

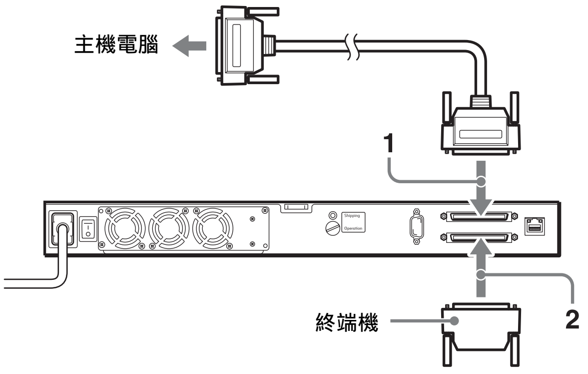

開啟／關閉電源

開啟電源

開啟 AIT 磁帶庫電源，然後開啟主機電腦電源。

1 按下磁帶庫後側的電源開關。

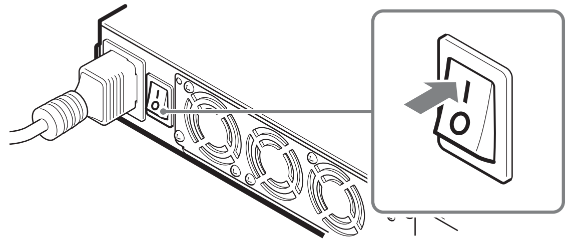

出現以下訊息，並開始啟動程序。（啟動需花些許時間。）

```
Initialize 10
Inventory
```

啟動程序結束後，磁帶庫將進入時間設定模式。

```
Jan/01/2001  12:00:00
[ENTER]   to set the
        Date and Time
[CANCEL]  to exit
```

小心

配備有條碼讀取機的機型

根據預設值，磁帶庫並未設為讀取條碼。如果修改此設定，使磁帶庫可讀取條碼，且無需條碼標籤使用卡匣，磁帶庫開啟後的初始化處理會變得非常緩慢。有關如何設定磁帶庫讀取條碼的詳細資訊，請參考使用說明書（PDF）第三章中的 “設定條碼”。

沒有條碼讀取機的機型

修改預設設定，使磁帶庫讀取條碼產生錯誤。不應修改此設定。

2 如果想變更日期和時間，請按［ENTER］鍵。 如果不想變更，請按［CANCEL］鍵。
有關日期和時間設定的詳細資訊，請參考 “使用說明書”（PDF）第二章中的 “設定日期與時間”。

一旦啟動磁帶庫，將會顯示下列狀態畫面。

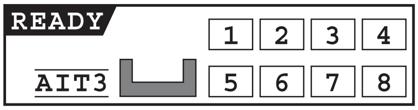

註

- AIT 磁帶庫關閉時，無法更新日期和時間。 因此，我們建議每次開啟磁帶庫時便設定日期和時間。
- 如果磁帶庫閒置達五分鐘，會自動顯示狀態畫面。

3 按下磁帶庫後側的電源開關後，請等候至少十秒鐘再開啟主機電腦。
使用 DHCP 時，請等候至少 30 秒。

然後前往 “使用說明書”（PDF）第二章中的 “初始設定”。

註

- 如果在啟動磁帶庫前啟動主機電腦，將無法正確偵測 SCSI ID。 因此，一定要先啟動磁帶庫後，再啟動主機電腦。
- 如果磁帶庫未如上述運作，請參考 “使用說明書”（PDF）“附錄” 中的 “故障排除”。

關閉電源

關閉磁帶庫前，請先從控制台執行系統關機程序。執行此程序後，便可關閉磁帶庫。

1 狀態顯示時，請按住［MENU］鍵二秒鐘。

2 使用 ▼ 和 ▲ 鍵，選擇 “9. System Down”，然後按［ENTER］鍵。

```
Menu                12:34
7.Tape Inventory
8.Password
9.System Down
```

3 選擇 “2. Shutdown”，然後按［ENTER］鍵。

```
System Down         12:34
1.Reset
2.Shutdown
```

4 當 “［ENTER］ to activate” 顯示時，請按［ENTER］鍵。

```
Shutdown


 [ENTER] to activate
```

系統便會執行關機程序。

```
      Shutdown
*** Wait a minute ***
```

5 顯示以下訊息時，請按下後側的電源開關，關閉磁帶庫。

```
 Ready for shutdown
 Press the power
 switch on the rear
 of the Library
```

小心

- 即使按下後側電源開關可關閉磁帶庫電源，仍建議您執行上述步驟。
- 關閉 AIT 磁帶庫後，請等候至少十秒，再重新開啟磁帶庫。
- 搬運前請確定使用上述程序關閉 AIT 磁帶庫，且搬運時使用的螺絲位於運送位置。

註

為避免不小心按到控制按鈕，可停用控制按鈕。 有關如何停用開關的資訊，請參考 “使用說明書”（PDF）第三章中的 “停用前面板上的按鈕”。

下一步怎麼做?

閱讀 “使用說明書”（PDF）、安裝卡匣、進行所需網路連線，然後再進行設定以使用磁帶庫。“使用說明書”（PDF）中皆有說明設定及使用本磁帶庫的步驟，包括使用警告與其他必要資訊。 請確實閱讀。

請由 Sony 官方網站下載使用說明書。

http://www.sony.net/Products/storagesolution/documents/manual.html

Table des matières

Déballage **27**
Vérification du contenu de l'emballage **27**
Installation de la bibliothèque AIT **28**
Raccordement du câble d'alimentation **28**
Raccordement d'un ordinateur hôte **29**
Mise sous/hors tension **30**
Informations supplémentaires **31**

Marques commerciales

- Advanced Intelligent Tape est une marque commerciales ou une marque déposée de Sony Corporation dans ce pays, d'autres pays ou les deux.
- Les autres noms de produit sont des marques commerciales ou des marques déposées de leurs propriétaires respectifs dans ce pays, d'autres pays ou les deux.

Déballage

Remarques

- La bibliothèque AIT pèse environ 13,5 kg. Il faut au moins de deux personnes pour manipuler la bibliothèque. Vous risquez de vous blesser au dos ou d'avoir d'autres accidents si vous essayez de manipuler la bibliothèque AIT seul(e).
- Vous aurez besoin de la boîte, des matériaux d'emballage et de la vis de transport pour déplacer ou transporter la bibliothèque AIT ultérieurement. Conservez-les pour un usage futur.

1 Retirez la bibliothèque AIT de la boîte comme indiqué sur celle-ci.
Retirez les matériaux d'emballage, emballage plastique et adhésifs.

2 Retirez la vis de transport (en tournant dans le sens anti-horaire) de la position d'expédition (orifice supérieur) sur l'arrière de la bibliothèque puis placez-la en position de fonctionnement (orifice inférieur) avec un tournevis ou une pièce de monnaie.

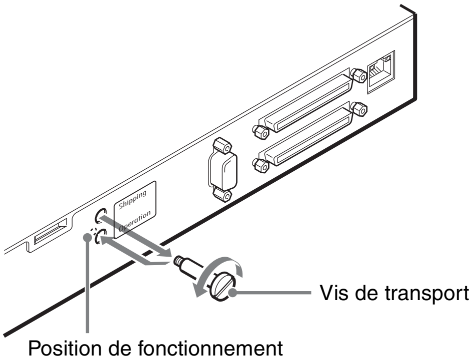

Vérification du contenu de l'emballage

Après avoir ouvert la boîte, assurez-vous que les éléments suivants sont présents. Contactez votre revendeur s'il vous manque quelque chose.

- LIB-81 Bibliothèque AIT (1)
- Câble d'alimentation (1)
- Terminateur SCSI (1)
- Guide de démarrage rapide (ce manuel) (1)
- Notice de sécurité (1)
- Étiquettes de code-barres (1 feuille, fournie uniquement avec les modèles munis d'un lecteur de code-barres)

Remarque

D'autres documentation, câbles et cartouches de nettoyage peuvent être inclus dans l'emballage en plus des éléments ci-dessus.

Téléchargez le mode d'emploi du site Internet de Sony.

http://www.sony.net/Products/storagesolution/documents/manual.html

FR

Installation de la bibliothèque AIT

La bibliothèque pèse environ 13,5 kg et a les dimensions suivantes. Avant d'installer la bibliothèque, vérifiez que la surface sur laquelle vous allez la poser est suffisamment grande et solide.

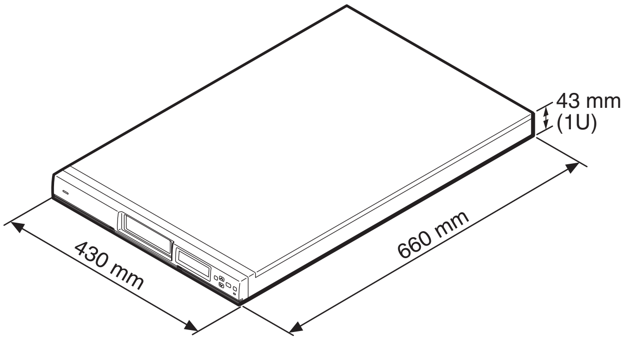

Placez la bibliothèque horizontalement de façon à ce que le panneau avant et les côtés soient inclinés de ± 1 degré maximum dans n'importe quel sens.

Avant

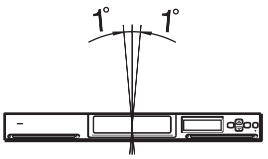

Côté

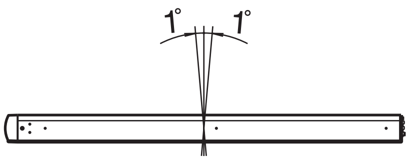

Avec le kit de montage en rack ACY-RK81 (vendu séparément), la bibliothèque AIT peut s'installer sur un rack standard EIA 19 pouces longueur universelle. Contactez votre revendeur pour en savoir plus sur le kit de montage en rack.

Remarque

Installez la bibliothèque AIT sur une surface horizontale près d'une prise secteur. Veillez également à laisser un écart d'environ 150 mm derrière l'arrière de l'appareil pour laisser circuler l'air.

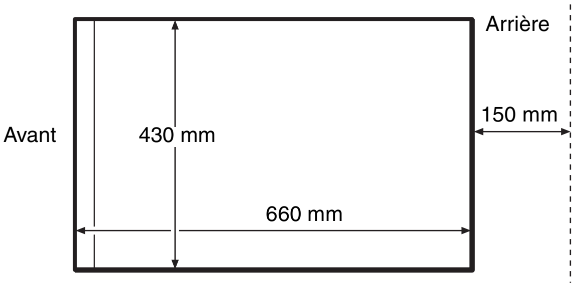

Raccordement du câble d'alimentation

1 Veillez à ce que l'interrupteur d'alimentation sur l'arrière de la bibliothèque AIT soit désactivé (○ est enfoncé).

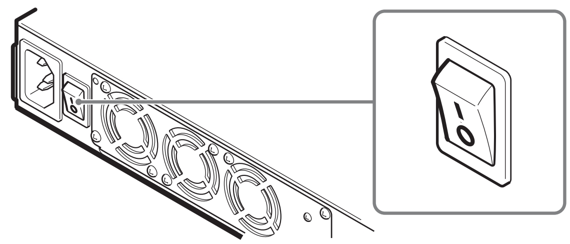

2 Branchez une extrémité du câble d'alimentation dans le connecteur d'alimentation et l'autre extrémité dans la prise secteur.

Raccordement d'un ordinateur hôte

Raccordez la bibliothèque AIT et l'ordinateur hôte avec un câble SCSI. Cette section décrit les étapes générales de raccordement. Raccordez la bibliothèque avec le câble SCSI approprié, en fonction du lecteur AIT.
- Si la bibliothèque est munie du lecteur AIT-5, AIT-4, AIT-3 Ex ou AIT-3, utilisez un câble Ultra 160 disponible dans le commerce.
- Si la bibliothèque est munie du lecteur AIT-2 ou AIT-1, utilisez un câble LVD SCSI Wide Ultra compatible SCSI-3 disponible dans le commerce.

Le côté de la bibliothèque utilise un connecteur half pitch à 68 broches.

Lors du raccordement d'autres périphériques SCSI avec la bibliothèque AIT, consultez « Raccordement de périphériques SCSI » au chapitre 2 du « Mode d'emploi » (PDF).

Attention

- Ne branchez pas la bibliothèque AIT sur un bus SCSI HVD (différentiel haute tension). En cas de raccordement, la bibliothèque ou d'autres périphériques sur le bus SCSI pourraient être endommagés.
- Lors du raccordement du câble SCSI, mettez hors tension tous les périphériques de connexion , y compris le chargeur automatique AIT et l'ordinateur hôte.
- Lorsque vous branchez la bibliothèque AIT comme dernier périphérique sur le bus SCSI, veillez à fixer le terminateur fourni.
- Avec LVD SCSI (différentiel basse tension), faites en sorte que la longueur totale du câble SCSI (interne et externe), qui raccorde l'ordinateur hôte et le périphérique à l'extrémité du bus SCSI, soit inférieure à 12 mètres. (La longueur du câble interne de la bibliothèque AIT est de 2 mètres.)
- Les câbles SCSI ne peuvent pas se ramifier.

Remarques

- Pour en savoir plus sur le bus SCSI, consultez « Spécifications SCSI » dans « Annexe » du « Mode d'emploi » (PDF).
- Préparez les câbles SCSI nécessaires. Pour en savoir plus sur les spécifications du câble SCSI, consultez « Spécifications du câble et terminateur SCSI » dans « Annexe » du « Mode d'emploi » (PDF).

1 Vérifiez que l'ordinateur hôte et la bibliothèque AIT sont hors tension.

2 Fixez le câble et le terminateur SCSI comme indiqué sur la figure ci-dessous.
1 Utilisez un câble SCSI (vendu dans le commerce) pour raccorder la bibliothèque AIT à l'ordinateur hôte.
2 Fixez le terminateur fourni sur l'autre connecteur.

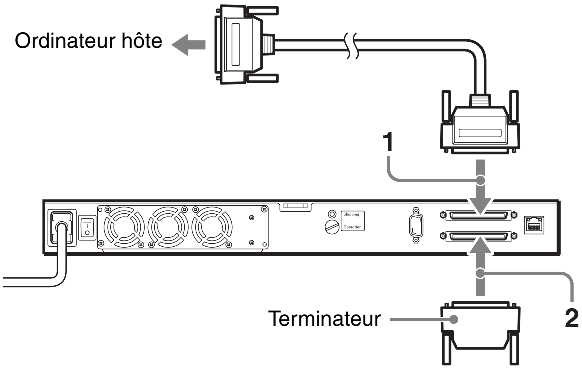

Mise sous/hors tension

Mise sous tension

Mettez sous tension la bibliothèque AIT, puis mettez sous tension l'ordinateur hôte.

1 Appuyez sur l'interrupteur d'alimentation sur l'arrière de la bibliothèque.

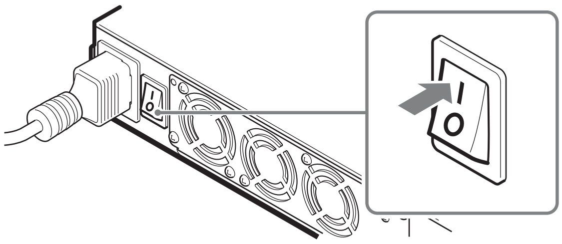

Le message suivant s'affiche et le processus de démarrage commence. (Le démarrage peut prendre plusieurs minutes.)

```
Initialize 10
Inventory
```

Une fois le processus de démarrage terminé, la bibliothèque passe au mode de réglage de l'heure.

```
Jan/01/2001  12:00:00
[ENTER]  to set the
        Date and Time
[CANCEL] to exit
```

Attention

Modèles munis d'un lecteur de code-barres
La bibliothèque n'est pas réglée par défaut pour lire les codes-barres. Si vous modifiez ce réglage pour que la bibliothèque puisse lire les codes-barres et vous utilisez des cassettes sans étiquette à code-barres, l'initialisation après la mise sous tension de la bibliothèque est anormalement longue. Pour en savoir plus sur le réglage de la bibliothèque pour la lecture de code-barres, consultez « Réglage du code-barres » au chapitre 3 du « Mode d'emploi » (PDF).

Modèles non munis d'un lecteur de code-barres
Si vous modifiez le réglage par défaut pour que la bibliothèque lise les codes-barres, cela produira une erreur. Vous ne devez pas modifier ce réglage.

2 Si vous souhaitez changer la date et l'heure, appuyez sur le bouton [ENTER]. Si vous ne souhaitez pas effectuer de changements, appuyez sur le bouton [CANCEL].
Pour en savoir plus sur les réglages de date et heure, consultez « Réglage de la date et de l'heure » au chapitre 2 du « Mode d'emploi » (PDF).

Une fois la bibliothèque démarrée, l'écran de présence ci-dessous s'affiche.

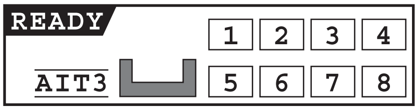

Remarques

- La date et l'heure ne peuvent pas se mettre à jour lorsque la bibliothèque AIT est hors tension. C'est pourquoi nous recommandons de régler la date et l'heure chaque fois que vous mettez sous tension la bibliothèque.
- Si la bibliothèque n'est pas activée pendant cinq minutes, l'écran de présence s'affiche automatiquement.

3 Après avoir appuyé sur l'interrupteur d'alimentation sur l'arrière de la bibliothèque, attendez au moins 10 secondes avant de mettre sous tension l'ordinateur hôte.
Si vous utilisez DHCP, attendez au moins 30 secondes.

Consultez ensuite « Configuration initiale » au chapitre 2 du « Mode d'emploi » (PDF).

Remarques

- Si vous démarrez l'ordinateur hôte avant la bibliothèque, SCSI ID ne se détectera pas correctement. Vous devez donc toujours démarrer la bibliothèque avant de démarrer l'ordinateur hôte.
- Si la bibliothèque ne fonctionne pas comme indiqué ci-dessus, consultez « Dépannage » dans « Annexe » du « Mode d'emploi » (PDF).

Mise hors tension

Après la mise hors tension de la bibliothèque, arrêtez le système à partir du panneau de commande. Si vous avez effectué cette action, vous pouvez mettre hors tension la bibliothèque.

1 Sur l'écran de présence, appuyez sur le bouton [MENU] pendant deux secondes.

2 Utilisez les boutons ▼ et ▲ pour sélectionner « 9. System Down » puis appuyez sur le bouton [ENTER].

```
Menu              12:34
7.Tape Inventory
8.Password
9.System Down
```

3 Sélectionnez « 2. Shutdown » puis appuyez sur le bouton [ENTER].

```
System Down       12:34
1.Reset
2.Shutdown
```

4 Lorsque « [ENTER] to activate » s'affiche, appuyez sur le bouton [ENTER].

```
Shutdown


 [ENTER] to activate
```

Le système effectue la procédure d'arrêt.

```
       Shutdown
*** Wait a minute ***
```

5 Lorsque le message suivant s'affiche, mettez hors tension la bibliothèque en appuyant sur l'interrupteur d'alimentation qui se trouve sur l'arrière.

```
 Ready for shutdown
 Press the power
 switch on the rear
 of the Library
```

Attention

- Bien que la mise hors tension de la bibliothèque puisse s'effectuer en appuyant sur l'interrupteur d'alimentation qui se trouve à l'arrière, il est recommandé de suivre les étapes décrites ci-dessus.
- Après la mise hors tension de la bibliothèque AIT, attendez au moins 10 secondes avant de la remettre sous tension.
- Avant le transport, veillez à mettre hors tension la bibliothèque AIT en suivant la procédure ci-dessus et à ce que la vis de transport soit en position d'expédition.

Remarque

Pour éviter d'appuyer accidentellement sur les boutons de commande, vous pouvez les désactiver. Pour en savoir plus sur la désactivation des boutons, consultez « Désactivation des boutons sur le panneau avant » au chapitre 3 du « Mode d'emploi » (PDF).

Informations supplémentaires

Lisez le « Mode d'emploi » (PDF), installez les cassettes, puis effectuez les connexions réseau si besoin puis effectuez les réglages nécessaires pour pouvoir utiliser la bibliothèque. Les procédures de réglage et de l'utilisation de la bibliothèque se trouvent dans le « Mode d'emploi » (PDF) ainsi que les précautions d'usage et d'autres informations pertinentes. Veillez à bien les lire.

Téléchargez le mode d'emploi du site Internet de Sony.

http://www.sony.net/Products/storagesolution/documents/manual.html

Inhalt

Auspacken des Gerätes **33**
Überprüfen des Paketinhalts **33**
Installieren der AIT-Library **34**
Anschließen des Netzkabels **34**
Anschließen des Host-Computers **35**
Ein- und Ausschalten des Gerätes **36**
Weiteres Vorgehen **37**

Warenzeichen

- Advanced Intelligent Tape ist in diesem bzw. anderen Ländern Warenzeich oder eingetragenes Warenzeich von Sony Corporation.
- Andere Marken- und Produktnamen sind in diesem bzw. anderen Ländern Warenzeichen oder eingetragene Warenzeichen ihrer jeweiligen Eigentümer.

Auspacken des Gerätes

Hinweise

- Die AIT-Library wiegt ca. 13,5 kg. Ziehen Sie die Hilfe mindestens einer weiteren Person heran, wenn Sie das Gerät bewegen. Wenn Sie die AIT-Library allein tragen, besteht die Gefahr von Verletzungen oder Beschädigungen des Gerätes.
- Wenn Sie die AIT-Library zu einem späteren Zeitpunkt umstellen bzw. transportieren möchten, benötigen Sie den Karton, das Verpackungsmaterial und die Transportschraube. Bewahren Sie diese zur späteren Verwendung daher auf.

1 Nehmen Sie die AIT-Library entsprechend der Abbildung auf dem Karton aus der Verpackung. Entfernen Sie die Verpackungsmaterialien wie die Kunststoffhüllen und Klebestreifen.

2 Entfernen Sie die Transportschraube (gegen den Uhrzeigersinn drehen) aus der Position „Shipping“ (oberes Gewinde) an der Rückseite der Library. Schrauben Sie sie dann mit Hilfe eines Schraubendrehers oder einer Münze in die Position „Operation“ (unteres Gewinde).

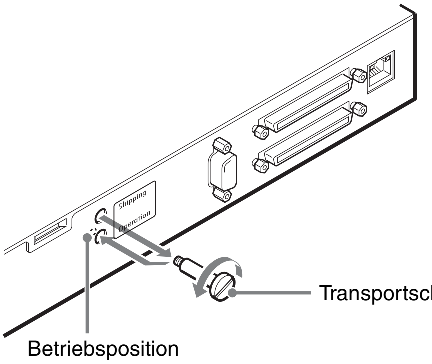

Überprüfen des Paketinhalts

Überprüfen Sie nach dem Öffnen der Verpackung, dass alle im Folgenden genannten Gegenstände vorhanden sind. Wenn ein Teil fehlen sollte, wenden Sie sich an Ihren Händler.

- LIB-81 AIT-Library (1)
- Netzkabel (1)
- SCSI-Terminator (1)
- Kurzanleitung (dieses Handbuch) (1)
- Sicherheitswarnung (1)
- Barcode-Etiketten (1 Blatt; nur bei Modellen, die mit Barcode-Leser ausgestattet sind)

Hinweise

Unter Umständen können weitere Dokumentationen, Kabel und Reinigungscartridges beiliegen.

Laden Sie die Betriebsanleitung von der Sony-Website herunter:

http://www.sony.net/Products/storagesolution/documents/manual.html

DE

Installieren der AIT-Library

Die Library wiegt ca. 13,5 kg und hat die folgenden Abmessungen. Die Oberfläche, auf der die Library aufgestellt werden soll, muss ausreichend groß und tragfähig sein.

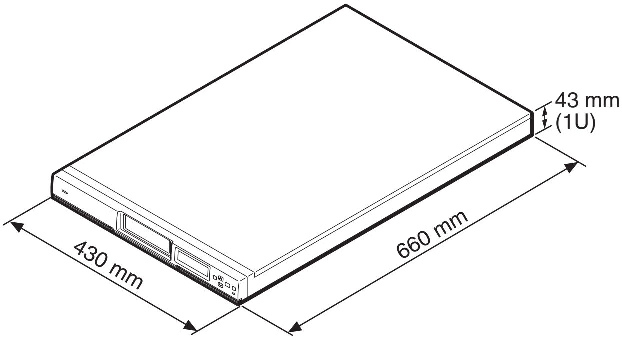

Stellen Sie die Library auf einer ebenen Oberfläche so auf, dass weder Vorderseite noch Seiten um mehr als ±1 Grad in einer Richtung geneigt sind.

Vorderseite

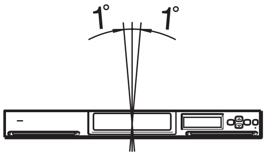

Seite

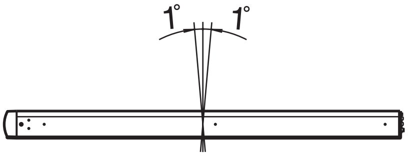

Mit dem Rack-Montagekit ACY-RK81 (separat erhältlich) kann die AIT-Library in einem 19-Zoll-Rack nach EIA-Standard mit Universalraster installiert werden. Informationen über das Rack-Montagekit erhalten Sie bei Ihrem Händler.

Hinweis

Stellen Sie die AIT-Library auf einer horizontalen Oberfläche in der Nähe einer Steckdose auf. Zwischen der Rückseite des Geräts und der Wand muss ca. 150 mm Platz für die Luftzirkulation frei bleiben.

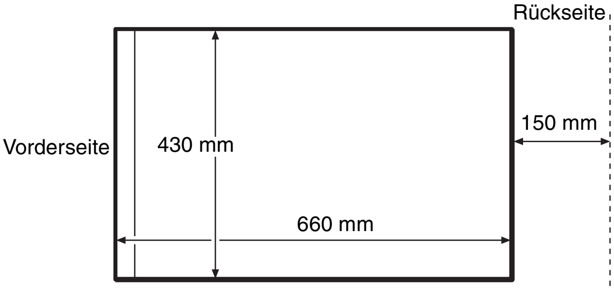

Anschließen des Netzkabels

1 Stellen Sie sicher, dass der Netzschalter auf der Rückseite der AIT-Library ausgeschaltet ist (die Seite ○ des Schalters muss gedrückt sein).

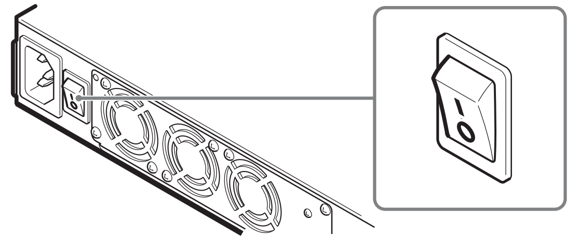

2 Verbinden Sie ein Ende des Netzkabels mit dem Netzkabelanschluss und das andere Ende mit der Netzsteckdose.

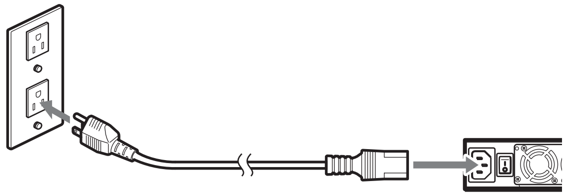

Anschließen des Host-Computers

Verbinden Sie die AIT-Library und den Host-Computer mit einem SCSI-Kabel. Dieser Abschnitt erklärt die allgemeine Vorgehensweise für die Herstellung der Verbindung. Schließen Sie die Library je nach dem verwendeten AIT-Laufwerk mit einem geeigneten SCSI-Kabel an.

- Wenn die Library mit einem AIT-5-, AIT-4-, AIT-3 Ex- oder AIT-3-Laufwerk ausgestattet ist, verwenden Sie ein handelsübliches Ultra-160-Kabel.
- Wenn die Library mit einem AIT-2- oder AIT-1-Laufwerk ausgestattet ist, verwenden Sie ein handelsübliches SCSI-3-konformes Wide-Ultra-LVD-SCSI-Kabel.

Library-seitig wird ein 68-poliger Half-Pitch-Anschluss verwendet.

Falls Sie andere SCSI-Geräte zusammen mit der AIT-Library anschließen, schlagen Sie in der Betriebsanleitung (PDF) in Kapitel 2 unter „Anschließen von SCSI-Peripheriegeräten“ nach.

Achtung

- Schließen Sie die AIT-Library nicht an einen HVD-SCSI-Bus (High-Voltage-Differential) an, da dies die Library oder andere Geräte am SCSI-Bus beschädigen kann.
- Schalten Sie vor dem Anschließen des SCSI-Kabels alle angeschlossenen Geräte einschließlich der Library und des Host-Computers aus.
- Wenn die AIT-Library als letztes Gerät am SCSI-Bus angeschlossen wird, muss der beiliegende Terminator angebracht werden.
- Bei LVD-SCSI (Low Voltage Differential) darf die Gesamtlänge des SCSI-Kabels (intern und extern) zwischen dem Host-Computer und dem Gerät am Ende des SCSI-Bus höchstens 12 m betragen. (Die Länge des internen Kabels der AIT-Library beträgt 2 m.)
- SCSI-Kabel dürfen nicht verzweigt werden.

Hinweise

- Informationen über den SCSI-Bus finden Sie im Anhang der Betriebsanleitung (PDF) unter „SCSI-Spezifikationen“.
- Bereiten Sie die erforderlichen SCSI-Kabel vor. Informationen über SCSI-Kabelspezifikationen finden Sie im Anhang der Betriebsanleitung (PDF) unter „Spezifikationen für SCSI-Kabel und Terminator“.

1 Stellen Sie sicher, dass Host-Computer und AIT-Library ausgeschaltet sind.

2 Befestigen Sie das SCSI-Kabel und den Terminator entsprechend der folgenden Abbildung.
1 Verbinden Sie die AIT-Library mit einem handelsüblichen SCSI-Kabel mit dem Host-Computer.
2 Bringen Sie den mitgelieferten Terminator am das andere Anschluss an.

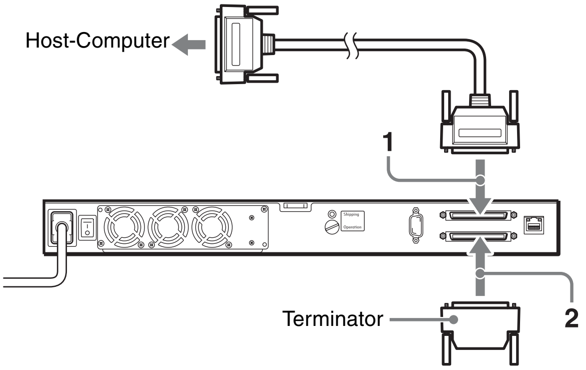

Ein- und Ausschalten des Gerätes

Einschalten

Schalten Sie zunächst die AIT-Library und dann den Host-Computer ein.

1 Drücken Sie den Netzschalter auf der Rückseite der Library.

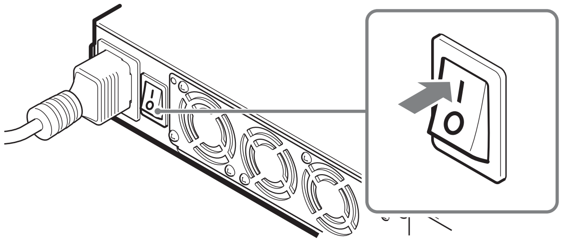

Die nachfolgend abgebildete Meldung wird angezeigt, und das Gerät wird hochgefahren. (Der Systemstart nimmt mehrere Minuten in Anspruch.)

```
Initialize 10
Inventory
```

Nach dem Ende des Hochfahrens wechselt die Library in den Modus zum Einstellen der Zeit.

```
Jan/01/2001  12:00:00
[ENTER]   to set the
        Date and Time
[CANCEL] to exit
```

Achtung

Modelle mit Barcode-Leser
In der Standardeinstellung versucht die Library nicht, den Barcode einer eingelegten Cartridge zu lesen. Wenn Sie diese Einstellung so verändern, dass die Library Barcodes lesen kann und dabei Cartridges ohne Barcode-Etiketten verwenden, nimmt die Initialisierung der Library nach dem Einschalten sehr viel Zeit in Anspruch. Hinweise zum Ändern der Barcode-Leseeinstellungen finden Sie in der Betriebsanleitung (PDF) in Kapitel 3, Abschnitt „Grundlegende Bedienung“ unter „Konfigurieren der Barcode-Einstellungen“.

Modelle ohne Barcode-Leser
Wenn Sie die Voreinstellung so ändern, dass die Library vorgeblich Barcodes lesen kann, wird ein Fehler verursacht. Verändern Sie diese Einstellung daher nicht.

2 Drücken Sie die Taste [ENTER], wenn Sie Datum und Uhrzeit ändern möchten. Wenn Sie keine Änderungen vornehmen möchten, drücken Sie die Taste [CANCEL].
Einzelheiten zum Einstellen des Datums und der Zeit finden Sie in der Betriebsanleitung (PDF) in Kapitel 2 unter „Einstellen von Datum und Uhrzeit“.

Nachdem die Library gestartet wurde, wird die nachfolgend abgebildete Statusanzeige eingeblendet.

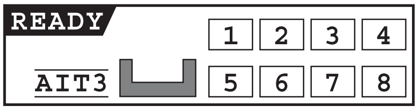

Hinweise

- Datum und Uhrzeit können nicht geändert werden, wenn die AIT-Library ausgeschaltet ist. Es empfiehlt sich daher, Datum und Uhrzeit bei jedem Einschalten der Library einzustellen.
- Wenn die Library fünf Minuten nicht benutzt wird, wird automatisch die Statusanzeige angezeigt.

3 Warten Sie nach dem Betätigen des Netzschalters an der Rückseite der Library mindestens 10 Sekunden, bis Sie den Host-Computer einschalten. Wenn Sie DHCP verwenden, warten Sie mindestens 30 Sekunden.

Fahren Sie dann wie in der Betriebsanleitung (PDF) in Kapitel 2 unter „Anfangseinstellung“ beschrieben fort.

Hinweise

- Wenn Sie den Host-Computer vor der Library einschalten, wird die SCSI-ID nicht korrekt erkannt. Starten Sie daher die Library stets vor dem Start des Host-Computers.
- Falls die Library nicht wie oben beschrieben funktioniert, schlagen Sie im Anhang der Betriebsanleitung (PDF) unter „Fehlerbehebung“ nach.

Ausschalten

Fahren Sie die Library von Bedienfeld aus mit dem hierfür vorgesehenen Vorgang herunter, bevor Sie sie ausschalten. Nachdem das Herunterfahren abgeschlossen ist, können Sie die Library ausschalten.

1 Drücken Sie bei der Statusanzeige zwei Sekunden lang die Taste [MENU].

2 Wählen Sie mit den Tasten ▼ und ▲ die Option „9. System Down“, und drücken Sie dann die Taste [ENTER].

```
Menu            12:34
7.Tape Inventory
8.Password
9.System Down
```

3 Wählen Sie die Option „2. Shutdown“, und drücken Sie dann die Taste [ENTER].

```
System Down     12:34
1.Reset
2.Shutdown
```

4 Wenn die Aufforderung „[ENTER] to activate“ (Zum Aktivieren [ENTER] drücken) angezeigt wird, drücken Sie die Taste [ENTER].

```
Shutdown


 [ENTER] to activate
```

Das System wird heruntergefahren.

```
      Shutdown
*** Wait a minute ***
```

5 Wenn die nachfolgend abgebildete Meldung angezeigt wird, schalten Sie die Library durch Drücken des Netzschalters auf der Rückseite aus.

```
 Ready for shutdown
 Press the power
 switch on the rear
 of the Library
```

Achtung

- Auch wenn die Library durch Betätigen des Netzschalters an der Rückseite ausgeschaltet werden kann, wird das Befolgen der oben beschriebenen Schritte empfohlen.
- Warten Sie nach dem Ausschalten der AIT-Library mindestens 10 Sekunden, bevor Sie sie erneut einschalten.
- Stellen Sie vor einem Transport sicher, dass die AIT-Library gemäß des oben beschriebenen Vorgangs heruntergefahren wurde und dass sich die Transportschraube in der Position „Shipping“ befindet.

Hinweis

Damit die Bedientasten nicht versehentlich gedrückt werden, können Sie diese deaktivieren. Einzelheiten zum Deaktivieren des Schalters finden Sie in der Betriebsanleitung (PDF) in Kapitel 3 unter „Deaktivieren der Tasten an der Frontblende“.

Weiteres Vorgehen

Lesen Sie die „Betriebsanleitung“ (PDF), installieren Sie Cartridges, stellen Sie bei Bedarf die Netzwerkverbindungen her, und nehmen Sie dann die zum Betrieb der Library erforderlichen Einstellungen vor. Die Vorgehensweisen zum Festlegen der Einstellungen und die Bedienvorgänge sind zusammen mit Vorsichtsmaßnahmen und weiteren Informationen in der „Betriebsanleitung“ (PDF) beschrieben. Lesen Sie diese aufmerksam durch.

Laden Sie die Betriebsanleitung von der Sony-Website herunter:

http://www.sony.net/Products/storagesolution/documents/manual.html

Tabla de contenido

Desembalaje **39**
Comprobación del contenido del paquete **39**
Instalación de la biblioteca AIT **40**
Conexión del cable de alimentación **40**
Conexión al ordenador principal **41**
Encendido y apagado de la corriente **42**
¿Cuál es el paso siguiente? **43**

Marcas comerciales

- Advanced Intelligent Tape es marca comercial o marca comercial registrada de Sony Corporation en este y/o en otros países.
- Los nombres de otros productos son marcas comerciales o marcas comerciales registradas de sus respectivos propietarios en este y/o en otros países.

Desembalaje

Notas

- La biblioteca AIT pesa aproximadamente 13,5 kg. Se necesitan al menos dos personas para mover la biblioteca. Si mueve la biblioteca AIT usted solo puede ocasionarle lesiones en la espalda u otro tipo de lesiones o que la biblioteca AIT sufra daños.
- Si desea mover o transportar la biblioteca AIT en el futuro necesitará la caja, los materiales de embalaje y el tornillo de transporte. Consérvelos para su uso en el futuro.

1 Extraiga la biblioteca AIT de la caja tal como se indica en la misma.
Retire los materiales de embalaje, como los envoltorios de plástico y las cintas.

2 Extraiga el tornillo de transporte (gírelo en el sentido contrario a las agujas del reloj) de la posición de origen (orificio superior) en la parte posterior de la biblioteca y, a continuación, colóquelo en la posición de funcionamiento (orificio inferior) con un destornillador o con un objeto similar.

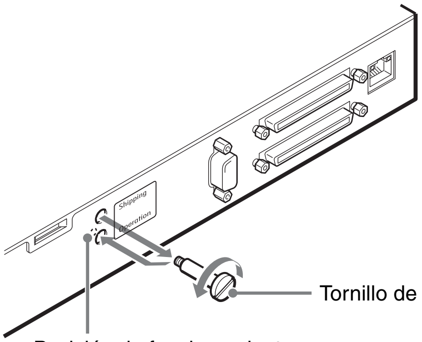

Comprobación del contenido del paquete

Una vez abierto el paquete, asegúrese de que contiene los accesorios siguientes. Póngase en contacto con su distribuidor si hay alguno que falte.

- Biblioteca AIT LIB-81 (1)
- Cable de alimentación (1)
- Terminador SCSI (1)
- Guía de inicio rápido (este manual) (1)
- Aviso de seguridad (1)
- Etiquetas con códigos de barras (1 hoja, sólo suministrada con los modelos equipados con lector de códigos de barras)

Nota

Además de lo anterior, es posible que se haya incluido otra documentación, cables y cartuchos de limpieza.

Descargue el Manual de instrucciones del sitio Web de Sony.

http://www.sony.net/Products/storagesolution/documents/manual.html

Instalación de la biblioteca AIT

El peso de la biblioteca es de aproximadamente 13,5 kg y sus dimensiones son las siguientes. Antes de instalar la biblioteca, compruebe que la superficie sobre la cual la coloca es lo suficientemente grande y resistente.

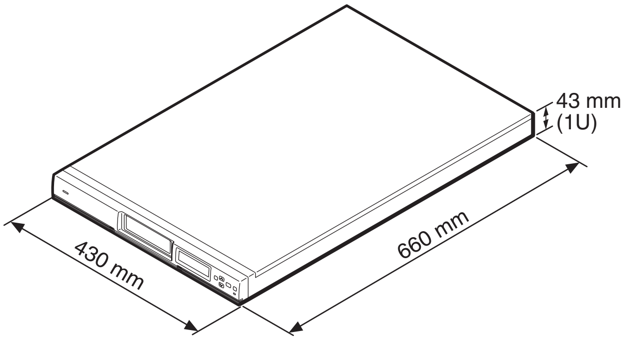

Asimismo, coloque la biblioteca horizontalmente de manera que su parte frontal y sus laterales tengan una inclinación inferior a ±1 grado desde cualquier dirección.

Parte frontal

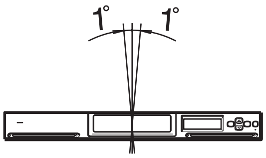

Lateral

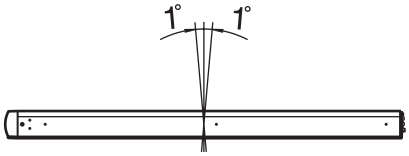

Con el kit de montaje en bastidor ACY-RK81 (se vende por separado), la biblioteca AIT se puede instalar en un bastidor EIA estándar universal deslizande de 19 pulgadas. Póngase en contacto con su distribuidor para obtener más información acerca del kit de montaje en bastidor.

Nota

Instale la biblioteca AIT en una superficie horizontal cerca de una toma de corriente de CA. Asimismo, deje un espacio entre la unidad y la pared de aproximadamente 150 mm para permitir la circulación del aire.

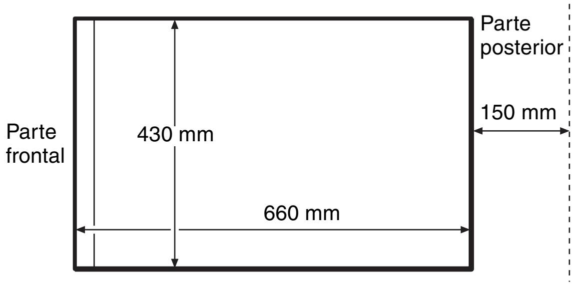

Conexión del cable de alimentación

1 Compruebe que el interruptor de alimentación de la parte posterior de la biblioteca AIT está apagado (○ está pulsado).

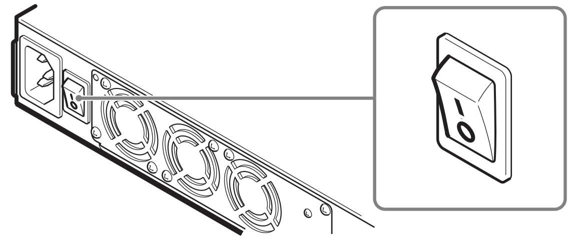

2 Conecte un extremo del cable de alimentación al conector de la fuente de alimentación y el otro extremo a la toma de corriente.

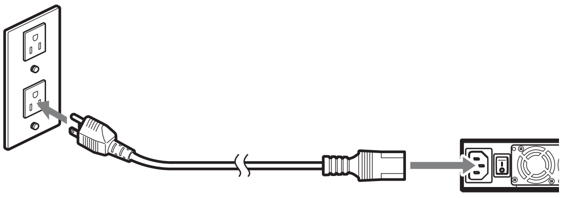

Conexión al ordenador principal

Conecte la biblioteca AIT al ordenador principal con un cable SCSI. En esta sección se explican los pasos generales para la conexión. Conecte la biblioteca con un cable SCSI adecuado, en función del modelo de la unidad AIT.

- Si la biblioteca está equipada con las unidades AIT-5, AIT-4, AIT-3 Ex o AIT-3, utilice un cable Ultra 160 disponible en el mercado.
- Si la biblioteca está equipada con las unidades AIT-2 o AIT-1, utilice un cable Wide Ultra LVD SCSI disponible en el mercado que cumpla con el estándar SCSI-3.

El lateral de la biblioteca utiliza un conector de medio paso de 68 contactos.

Cuando conecte otros dispositivos SCSI a una biblioteca AIT, consulte la sección “Conexión de dispositivos periféricos SCSI” en el capítulo 2 del “Manual de instrucciones”(PDF).

Precaución

- No conecte la biblioteca AIT a un bus SCSI HVD (diferencial de alto voltaje), ya que de lo contrario, la biblioteca u otro dispositivo conectado al bus SCSI pueden sufrir daños.
- Cuando conecte el cable SCSI, apague todos los dispositivos de conexión, incluida la biblioteca y el ordenador principal.
- Si la biblioteca AIT es el último dispositivo en el bus SCSI, asegúrese de conectar el terminador suministrado.
- Durante la conexión LVD (diferencial de voltaje bajo) SCSI, asegúrese de que la longitud total del cable SCSI (interno y externo) que conecta el ordenador principal con el último dispositivo en el bus SCSI es inferior a 12 metros. (La longitud del cable interno de la biblioteca AIT es de 2 metros.)
- Los cables SCSI no pueden derivarse.

Notas

- Para obtener información acerca del bus SCSI, consulte la sección “Especificaciones SCSI” en el “Apéndice” del “Manual de instrucciones” (PDF).
- Prepare los cables SCSI necesarios. Para obtener información acerca de las especificaciones del cable SCSI, consulte la sección “Especificaciones del cable SCSI y del terminador” en el “Apéndice” del “Manual de instrucciones” (PDF).

1 Compruebe que el ordenador principal y la biblioteca AIT están apagados.

2 Conecte el cable SCSI y el terminador como se indica en la figura que aparece a continuación.
 1 Utilice un cable SCSI (vendido en establecimientos) para conectar la biblioteca AIT al ordenador principal.
 2 Conecte el terminador suministrado al otro conector.

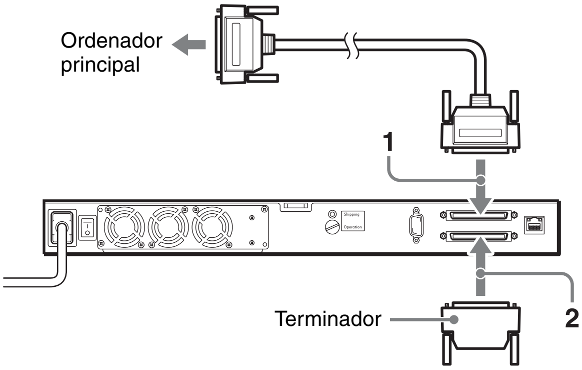

Encendido y apagado de la corriente

Encienda la corriente

Encienda la biblioteca AIT y, a continuación, el ordenador principal.

1 Pulse el interruptor de alimentación de la parte posterior de la biblioteca.

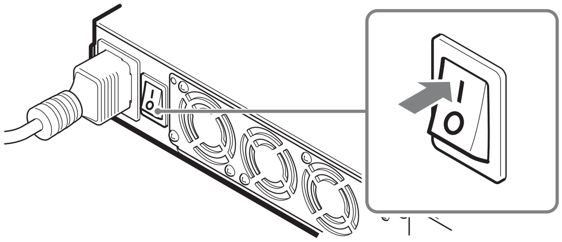

Aparece el mensaje siguiente y se inicia el proceso de arranque. (Este proceso puede durar varios minutos.)

```
Initialize 10
Inventory
```

Cuando el proceso de arranque finaliza, la biblioteca entra en el modo de ajuste de la hora.

```
Jan/01/2001  12:00:00
[ENTER]   to set the
          Date and Time
[CANCEL]  to exit
```

Precaución

Modelos equipados con lector de código de barras
De forma predeterminada, la biblioteca no está configurada para leer códigos de barras. Si modifica esta configuración de manera que la biblioteca pueda leer códigos de barras y utilizar cartuchos sin etiquetas de códigos de barras, el proceso de inicialización al encender la biblioteca durará mucho tiempo. Para obtener más información acerca de cómo configurar la biblioteca para que lea códigos de barras, consulte la sección "Ajuste de códigos de barras" del capítulo 3 del "Manual de instrucciones" (PDF).

Modelos sin lector de código de barras
Si se modifica el ajuste predeterminado de manera que la biblioteca pueda leer códigos de barras, se genera un error. No modifique este ajuste.

2 Si desea cambiar la fecha y la hora, pulse el botón [ENTER]. Si no desea cambiarlas, pulse el botón [CANCEL].
Para obtener más información sobre cómo ajustar la fecha y la hora, consulte "Ajuste de la fecha y hora" en el capítulo 2 del "Manual de instrucciones" (PDF).

Una vez que la biblioteca ha arrancado, aparece la pantalla de estado siguiente.

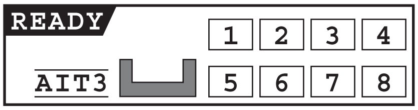

Notas

- La fecha y la hora no se pueden actualizar cuando la biblioteca AIT está apagada. Por este motivo, le recomendamos que configure la fecha y la hora cada vez que encienda la biblioteca.
- Si la biblioteca permanece inactiva durante cinco minutos, la pantalla de estado aparece automáticamente.

3 Después de pulsar el interruptor de alimentación de la parte posterior de la biblioteca, espere al menos 10 segundos antes de encender el ordenador principal.
Si utiliza el protocolo DHCP, espere al menos 30 segundos.

Una vez hecho esto, consulte la sección "Configuración inicial" del capítulo 2 del "Manual de instrucciones" (PDF).

Notas

- Si inicia el ordenador principal antes que la biblioteca, la ID SCSI no se detectará correctamente. Por lo tanto, inicie siempre la biblioteca antes de iniciar el ordenador principal.
- Si la biblioteca no funciona como se indica anteriormente, consulte la sección "Resolución de problemas" en el "Apéndice" del "Manual de instrucciones" (PDF).

Apague la corriente

Antes de apagar la biblioteca, siga el procedimiento de apagado del sistema del panel de control. Una vez finalizado el procedimiento, puede apagar la biblioteca.

1 En la pantalla de estado, mantenga pulsado el botón [MENU] durante dos segundos.

2 Utilice los botones ▼ y ▲ para seleccionar "9. System Down" y, a continuación, pulse el botón [ENTER].

```
Menu              12:34
7.Tape Inventory
8.Password
9.System Down
```

3 Seleccione "2. Shutdown" y, a continuación, pulse el botón [ENTER].

```
System Down       12:34
1.Reset
2.Shutdown
```

4 Cuando aparezca el mensaje "[ENTER] to activate", pulse el botón [ENTER].

```
Shutdown

 [ENTER] to activate
```

El sistema inicia el procedimiento de apagado.

```
      Shutdown
*** Wait a minute ***
```

5 Cuando aparezca el mensaje siguiente, pulse el interruptor de alimentación de la parte posterior para apagar la biblioteca.

```
 Ready for shutdown
 Press the power
 switch on the rear
 of the Library
```

Precaución

- Aunque la biblioteca se pueda apagar pulsando el interruptor de alimentación de la parte posterior, se recomienda seguir los pasos anteriores.
- Después de apagar la biblioteca AIT, espere al menos 10 segundos antes de encenderla de nuevo.
- Antes de transportar la biblioteca AIT, asegúrese de apagarla mediante el procedimiento descrito anteriormente y de que el tornillo de transporte está en la posición de origen.

Nota

Para evitar pulsar los botones de control accidentalmente, puede desactivarlos. Para obtener más información sobre cómo desactivar los botones, consulte la sección "Desactivación de los botones del panel frontal" del capítulo 3 del "Manual de instrucciones" (PDF).

¿Cuál es el paso siguiente?

Lea el "Manual de instrucciones" (PDF), instale los cartuchos, establezca las conexiones de red necesarias y, a continuación, realice los ajustes requeridos para usar la biblioteca. Los procedimientos para realizar ajustes y para usar la biblioteca se describen en el "Manual de instrucciones" (PDF) junto con las precauciones de uso y otra información necesaria. Asegúrese de leer este documento.

Descargue el Manual de instrucciones del sitio Web de Sony.

http://www.sony.net/Products/storagesolution/documents/manual.html

For information about the AIT autoloader, refer to your dealer.

お問い合わせは
お買い上げの販売店までお願いいたします。

Printed in Japan